Gamme Porte

Porte Pivotante Chambre Froide Type D

isocab
By Kingspan

Porte Pivotante Chambre Froide Type D

Description et Application

La porte pivotante chambre froide Type D d'Isocab est une porte pivotante de type semi-encastrée, qui est appropriée pour les environnements de travail et les espaces de stockage où le contrôle de la température est nécessaire. Isocab combine les dernières technologies, des matériaux haut de gamme et une conception moderne, afin de fournir un contrôle thermique maximum. La porte est adaptée pour des applications intérieures et extérieures.

Finitions

La finition standard de chaque côté est un acier galvanisé et laqué (CLEAN*safe* 25).

D'autres finitions sont également disponibles (par exemple CLEAN*safe* Inox 304 et CLEAN*safe* Inox 316L).

Veuillez contacter votre commercial pour plus d'informations.

Spécification

La porte pivotante chambre froide est très résistante, facile à installer et à entretenir. Elle répond aux hautes exigences de l'industrie alimentaire.

isocab
By Kingspan

Informations techniques pour la Porte Pivotante Pour Chambre Froide Type D

Informations techniques	Chambres froides / Chambres de congélation
Vantail	Mousse isolante PUR (sans CFC & HCFC) • 60 mm (t°+) simple battant • 80 mm (t°+) double battant • 80 mm (t°-) double battant • 100 mm (t°-) double battant
Finitions	Acier galvanisé et laqué en standard (CLEAN*safe* 25) RAL 9002 et RAL 9010 (d'autres couleurs sur demande) • CLEAN*safe* 55 RAL 9002, 9010 • CLEAN*safe* Inox 304 et CLEAN*safe* Inox 316L (acier inoxydable)
Dimensions	• Min. 650 x 900 mm (simple battant) & Min. 1100 x 2000 mm (double battant) • Max.1430 x 3630 mm (simple battant) & Max. 2330 x 3630 mm (double battant)
Huisserie de porte	Standard ALU RAL 9002, RAL 9010 & anodisé • Type NFD (t°+, simple battant) & type NFDD (t°+, double battant) • Type NDD (t°-, simple battant) & type NDDD (t°-, double battant) PVC RAL 9002 • Type PFD (t°+, simple battant) & type PFDD (t°+, double battant) • Type PDD (t°-, simple battant) & type PDDD (t°-, double battant) Acier inoxydable ou acier laqué recouvrant le cadre • Type QFD (t°+, simple battant) & type QFDD (t°+, double battant) • Type QDD (t°-, simple battant) & type QDDD (t°-, double battant)
Quincaillerie	• Poignée à rotation standard Isocab type 7504 avec serrure à cylindre • Option: Poignée à traction Isocab type 521 avec serrure à cylindre • Charnières PVC réglables
Options	• Oculus en acier inoxydable diam. 350mm/260mm - 3 x acrylîc 3mm • Verrou à pied (aluminium) • Dispositif de fermeture type Dictator (acier inoxydable) • Ferme-porte type Geze TS 2000 • Barre antipanique type 2113 (porte simple battant en combinaison avec la poignée à traction Isocab type 521) • Passage de rail • Protection en acier inoxydable 0,6 x 625mmh - 1 ou 2 face(s) • Protection bas de porte Acrovyn 2mm - gris foncé - 625mmh - 1 ou 2 face(s)

isocab
By Kingspan

Informations techniques pour la Porte Pivotante Pour Chambre Froide Type D

NFD

Porte simple battant avec huisserie en aluminium et poignée type 521.

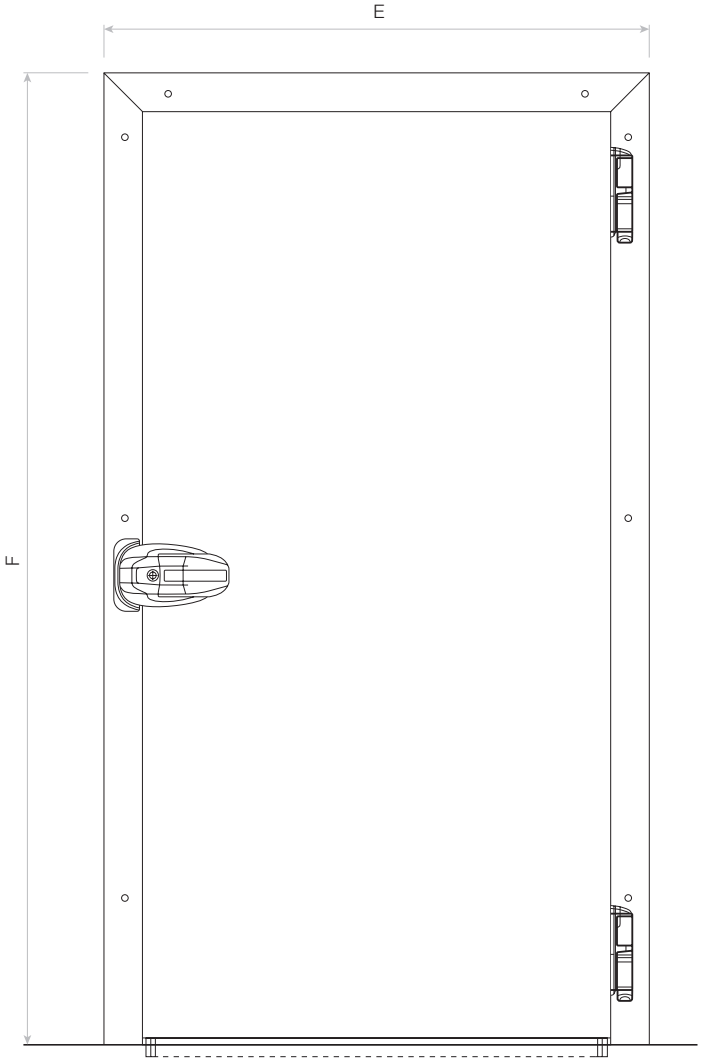

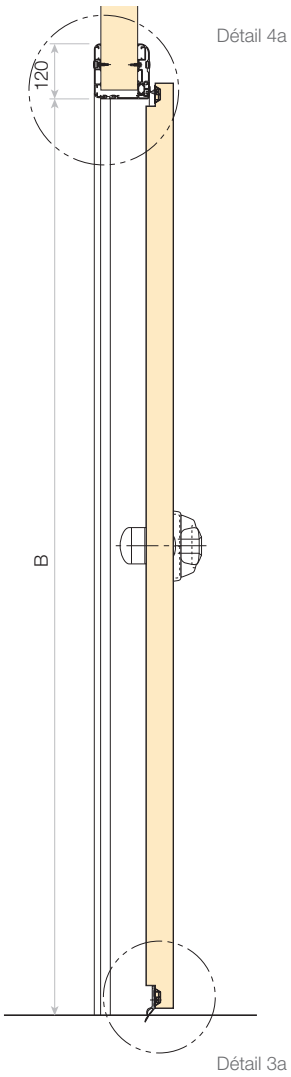

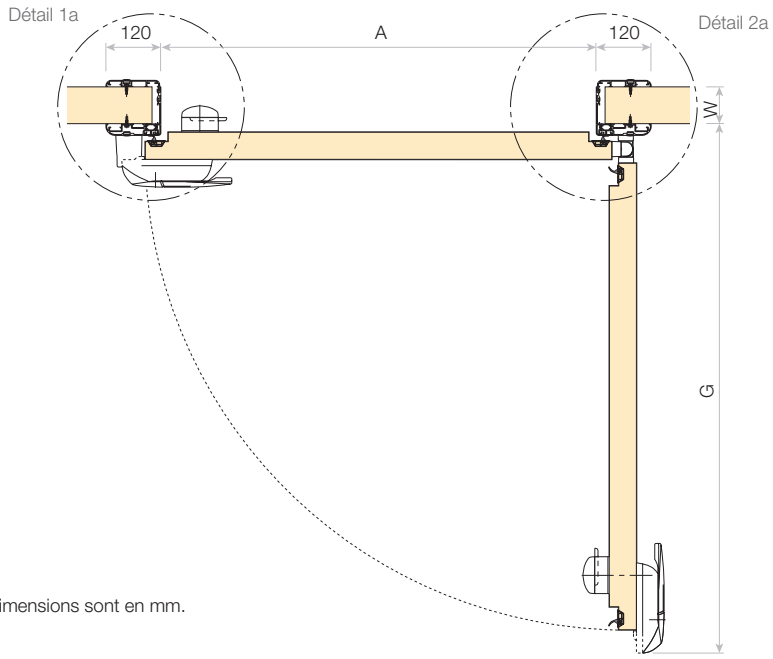

Passage utile utile :	A × B
Ouverture :	A + 40 × B + 20
Epaisseur de la paroi :	W
E = A + 240	F = B + 120
G = A + 205	

Toutes les dimensions sont en mm.

isocab By Kingspan

NFD

Porte simple battant avec huisserie en aluminium et poignée type 7504.

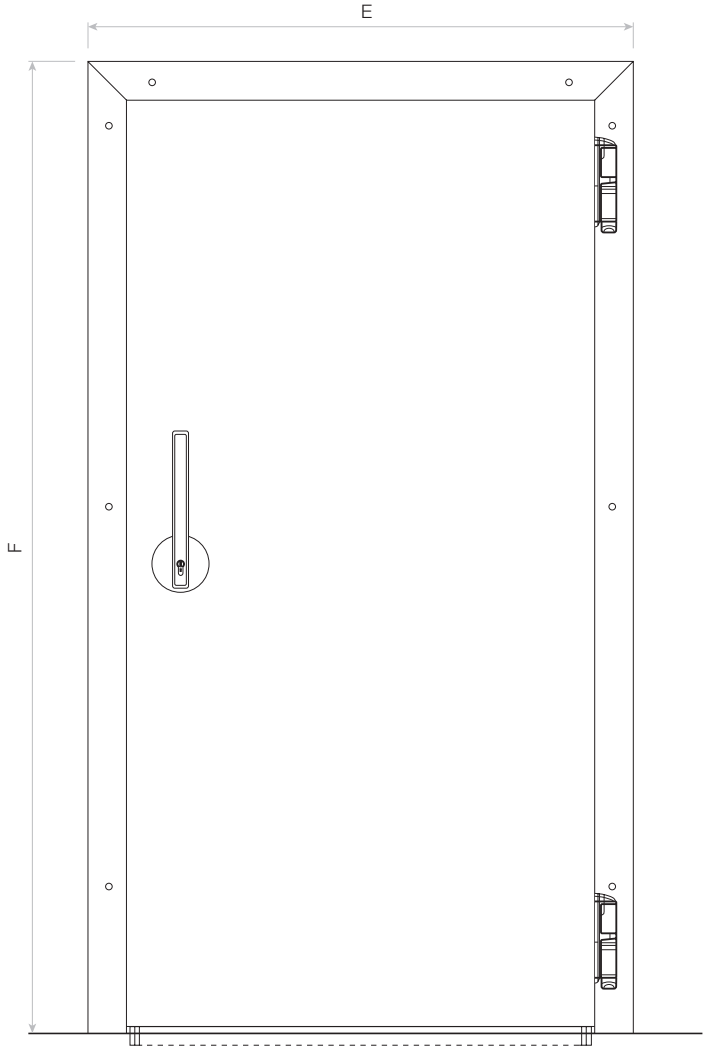

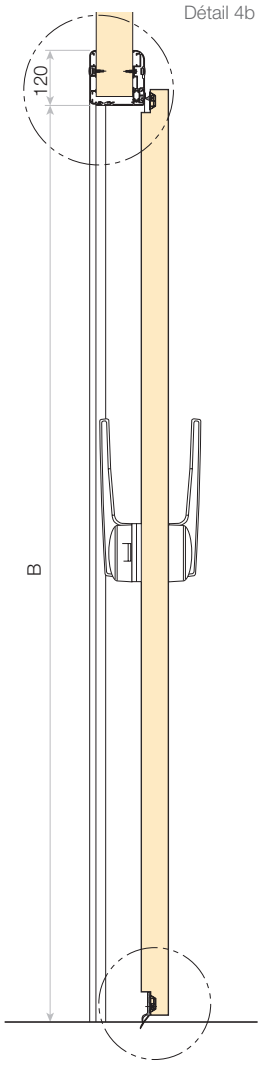

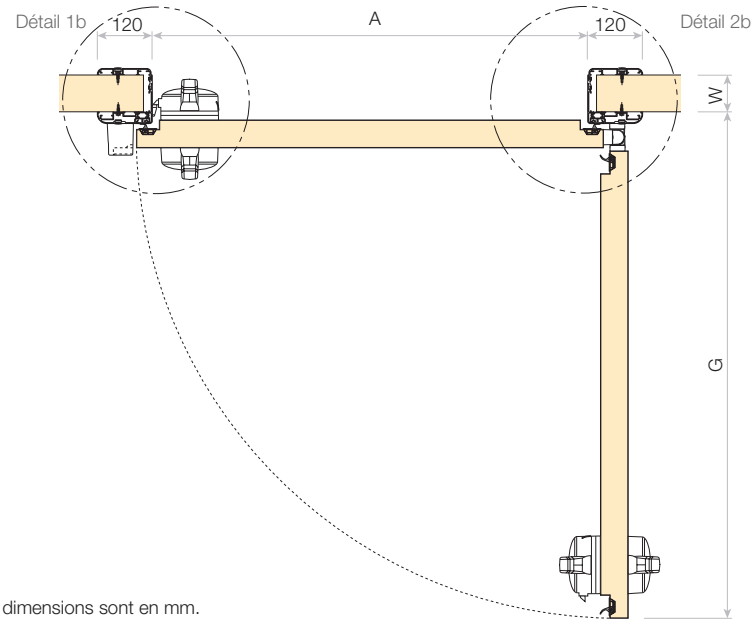

Détail 3b

Toutes les dimensions sont en mm.

Passage utile utile :	A × B
Ouverture :	A + 40 × B + 20
Epaisseur de la paroi :	W
E = A + 240	F = B + 120
G = A + 155	

isocab By Kingspan

Informations techniques pour la Porte Pivotante Pour Chambre Froide Type D

NFDD

Porte double battant avec huisserie en aluminium et poignée type 7504.

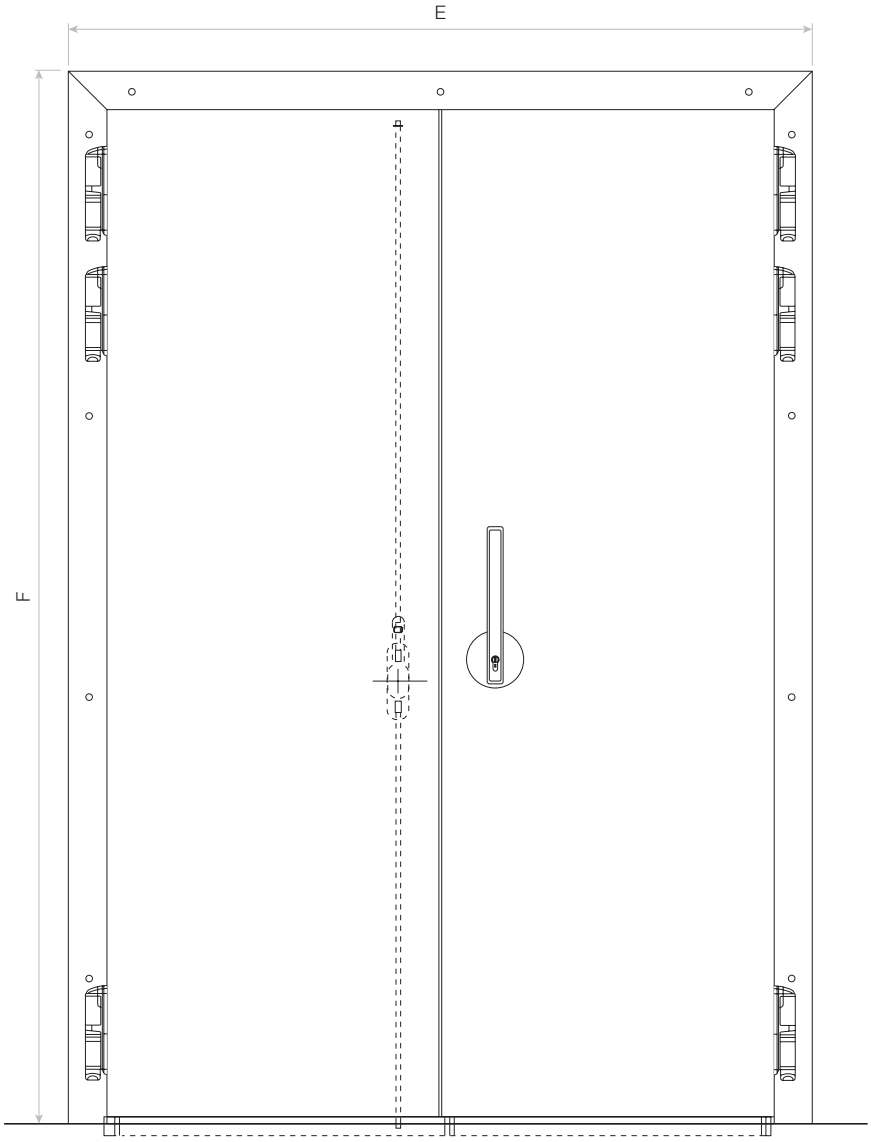

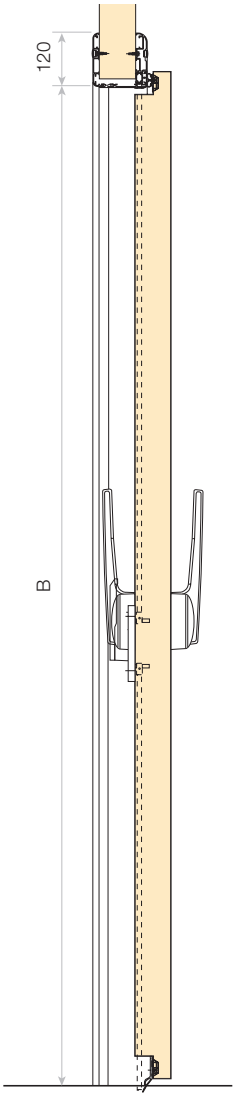

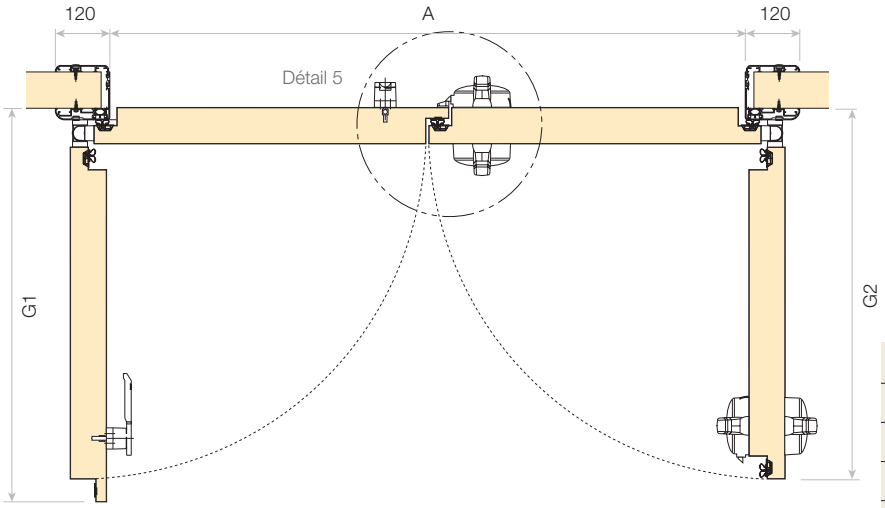

Passage utile :	A × B
Ouverture :	A + 40 × B + 20
Epaisseur de la paroi :	W
E = A + 240	F = B + 120
G1 = A/2 + 167	G2 = A/2 + 117

Toutes les dimensions sont en mm.

isocab By Kingspan

Détails NFD & NFDD

Détail 1a

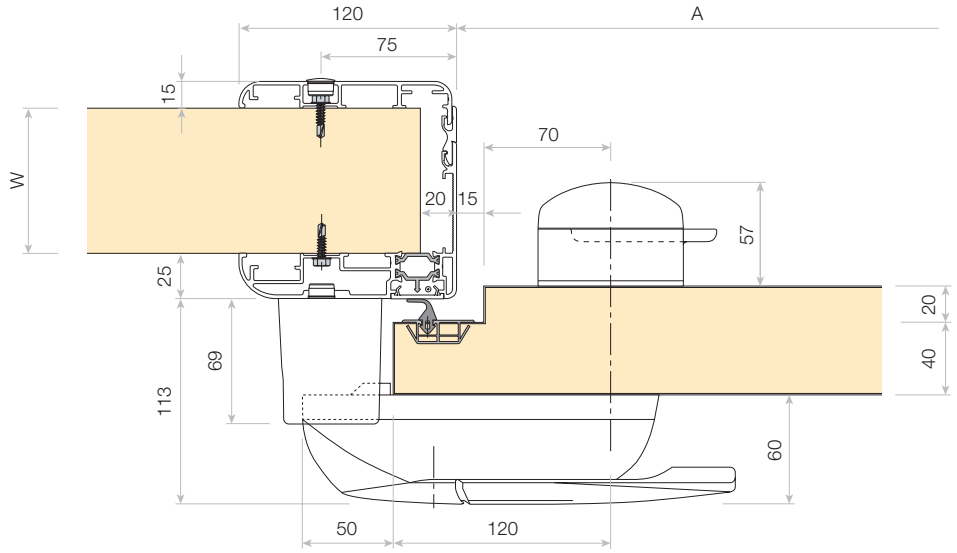

Détail 1b

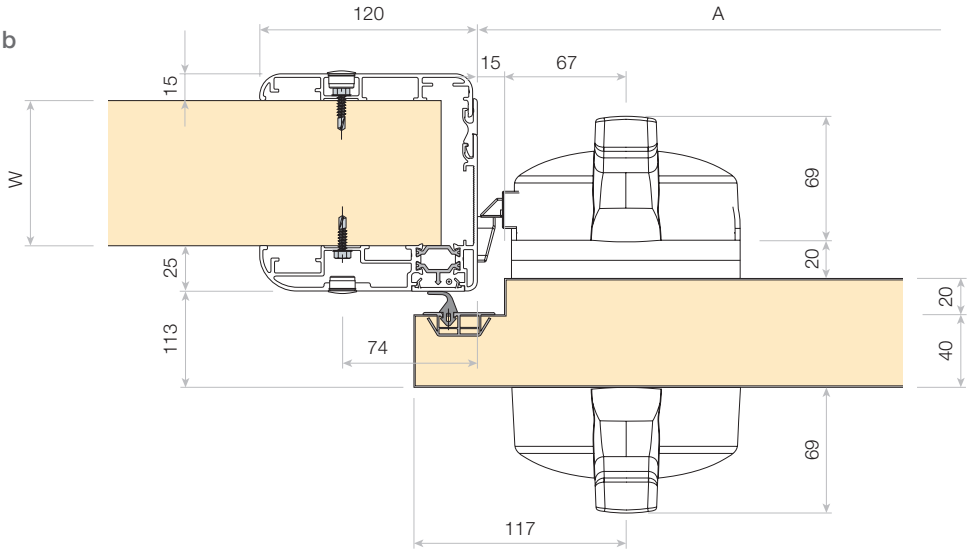

Variante Détail 1a & 1b : Huisserie Fixation transversante type CF1

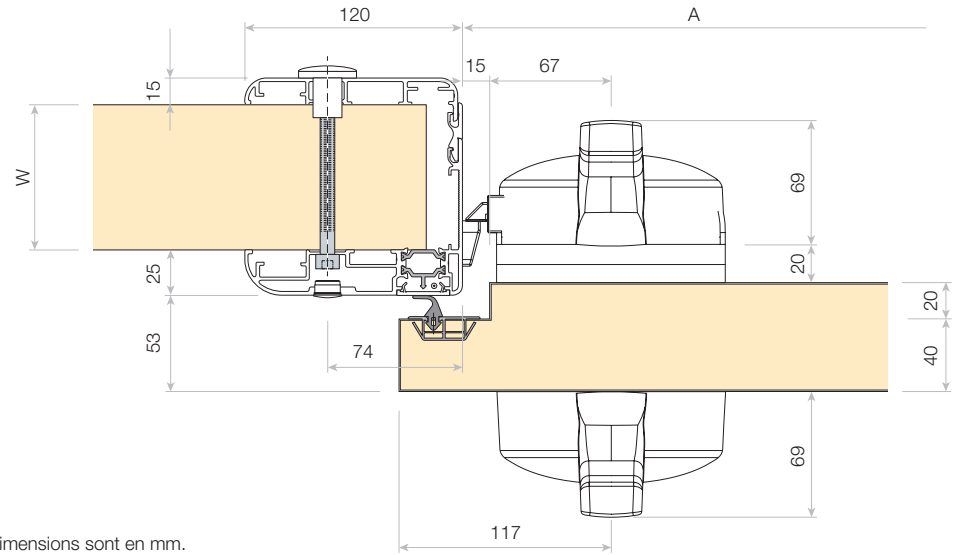

Toutes les dimensions sont en mm.

Informations techniques pour la Porte Pivotante Pour Chambre Froide Type D

Détails NFD & NFDD

Détail 2a + 2b

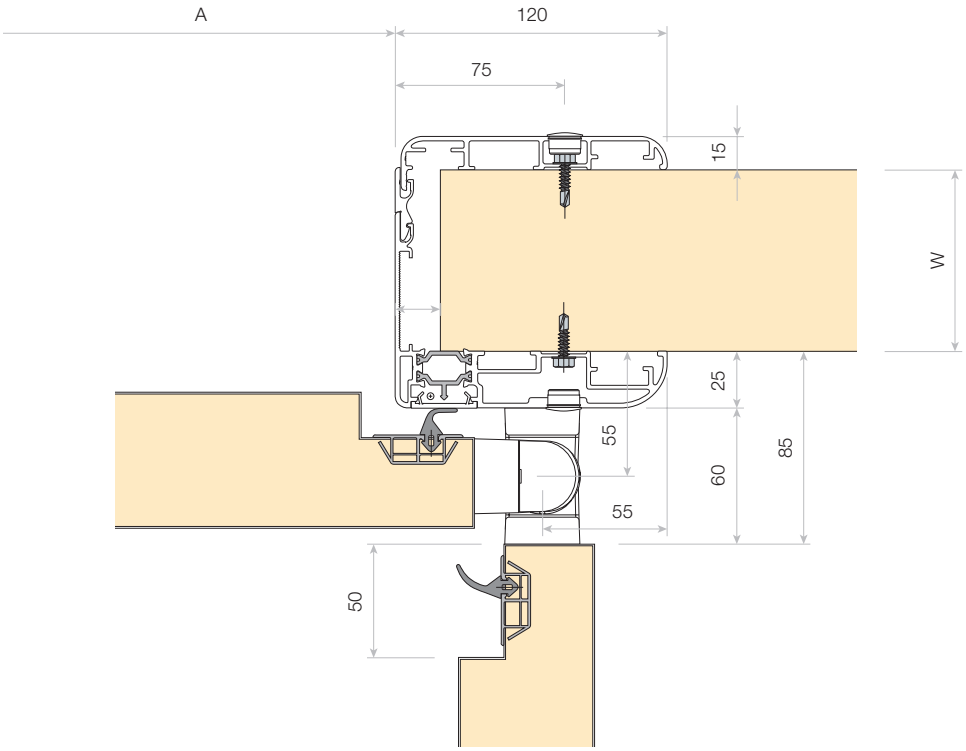

Détail 3a + 3b

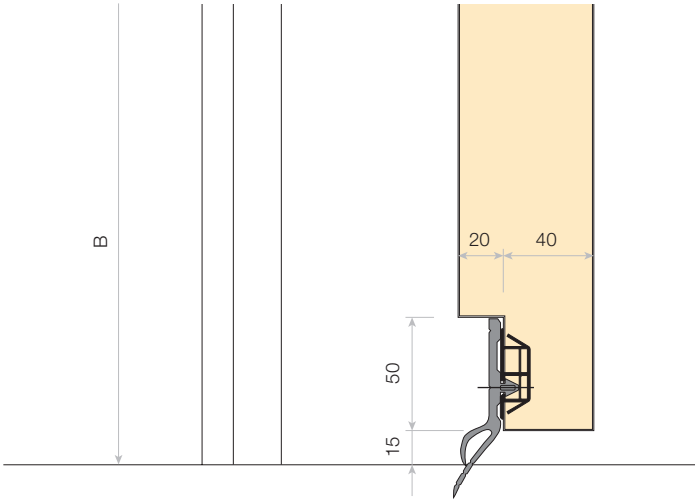

Toutes les dimensions sont en mm.

isocab
By Kingspan

Détails NFD & NFDD

Détail 4a + 4b

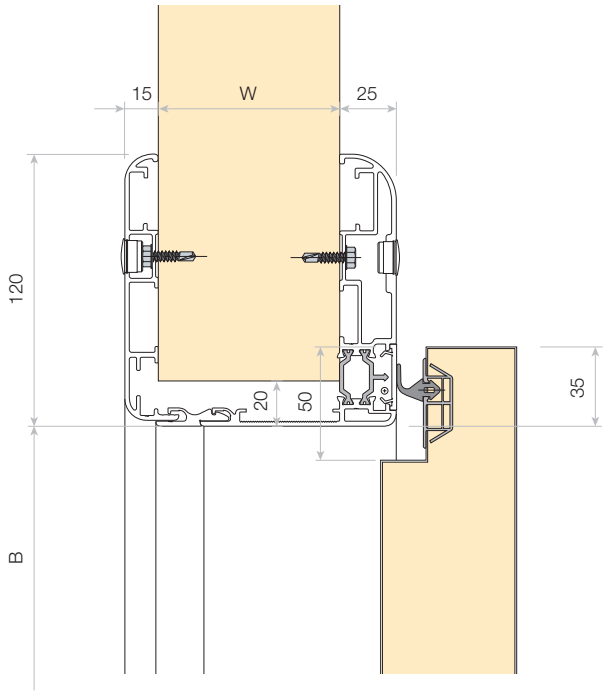

Détail 5

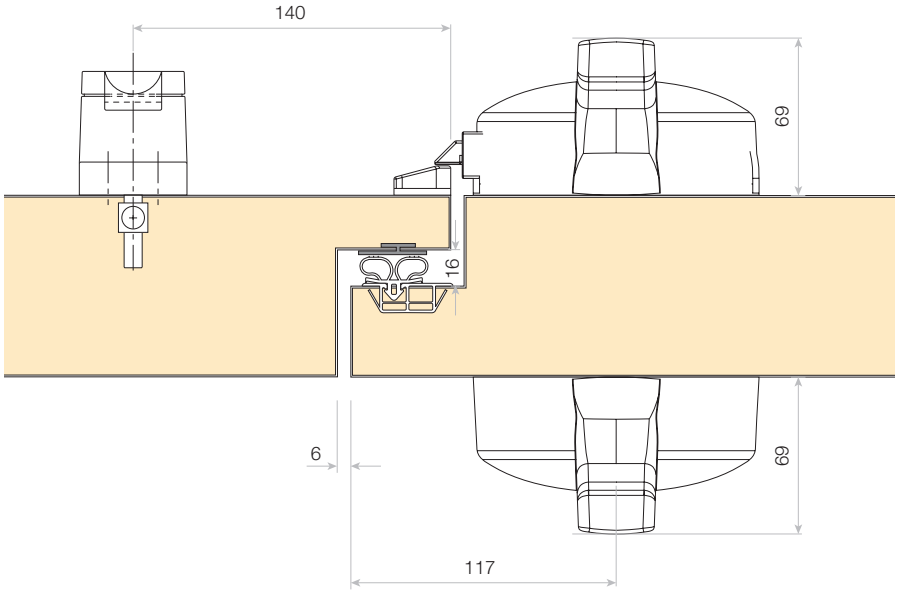

Toutes les dimensions sont en mm.

Informations techniques pour la Porte Pivotante Pour Chambre Froide Type D

NDD

Porte simple battant avec huisserie en aluminium et poignée type 521.

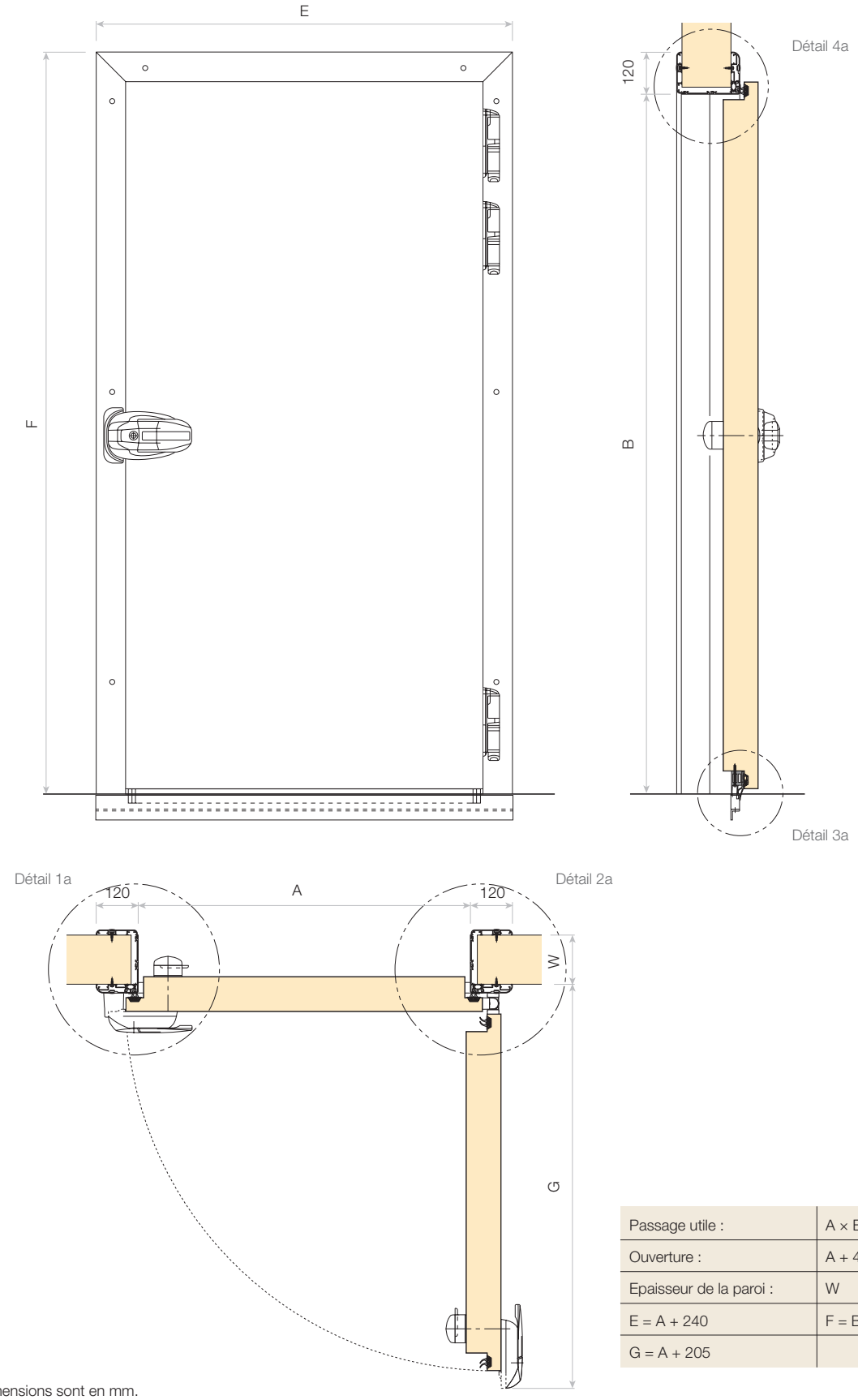

Passage utile :	A × B
Ouverture :	A + 40 × B + 20
Epaisseur de la paroi :	W
E = A + 240	F = B + 120
G = A + 205	

Toutes les dimensions sont en mm.

isocab By Kingspan

NDD

Porte simple battant avec huisserie en aluminium et poignée type 7504.

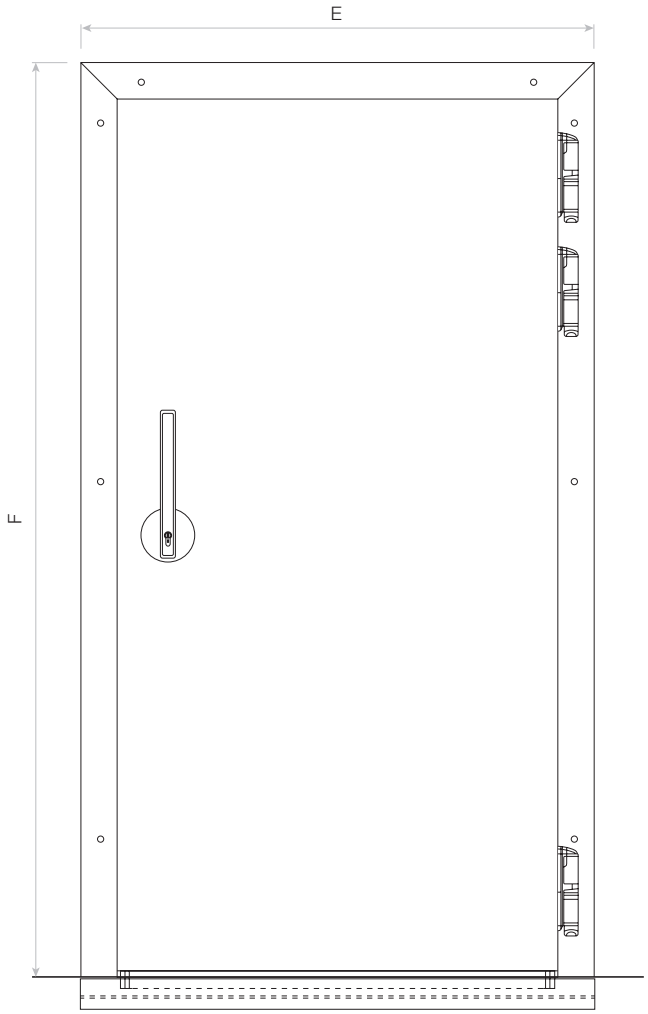

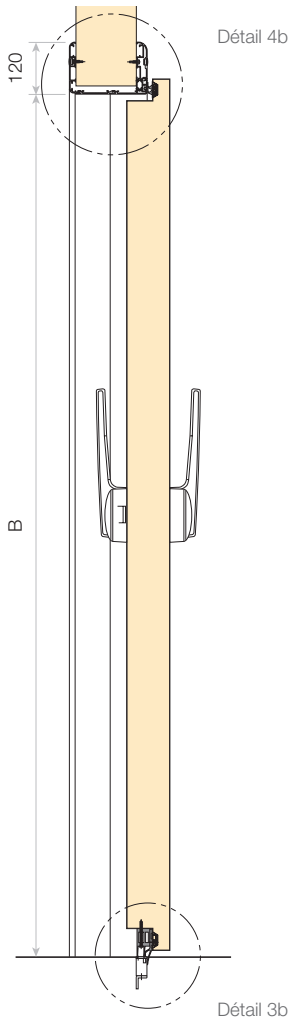

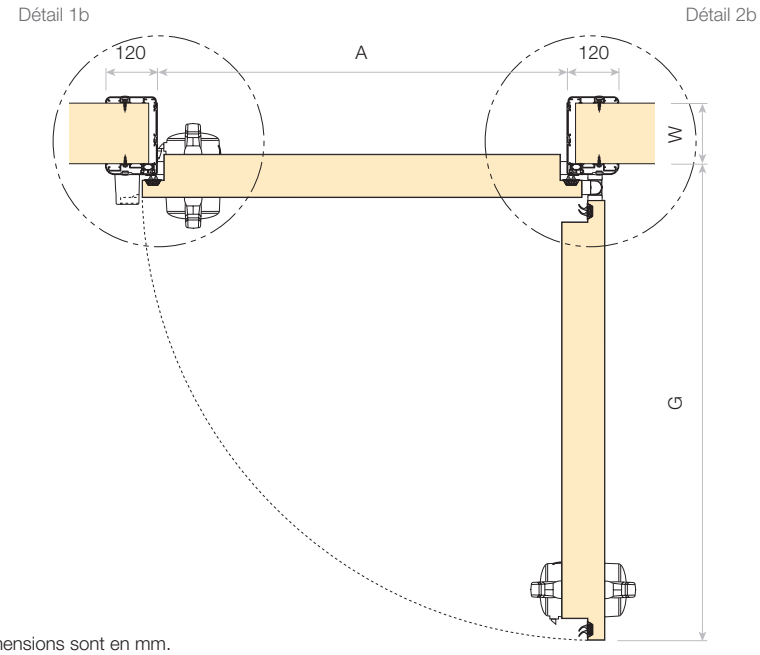

Passage utile :	A × B
Ouverture :	A + 40 × B + 20
Epaisseur de la paroi :	W
E = A + 240	F = B + 120
G = A + 155	

Toutes les dimensions sont en mm.

Informations techniques pour la Porte Pivotante Pour Chambre Froide Type D

NDDD

Porte simple battant avec huisserie en aluminium et poignée type 7504.

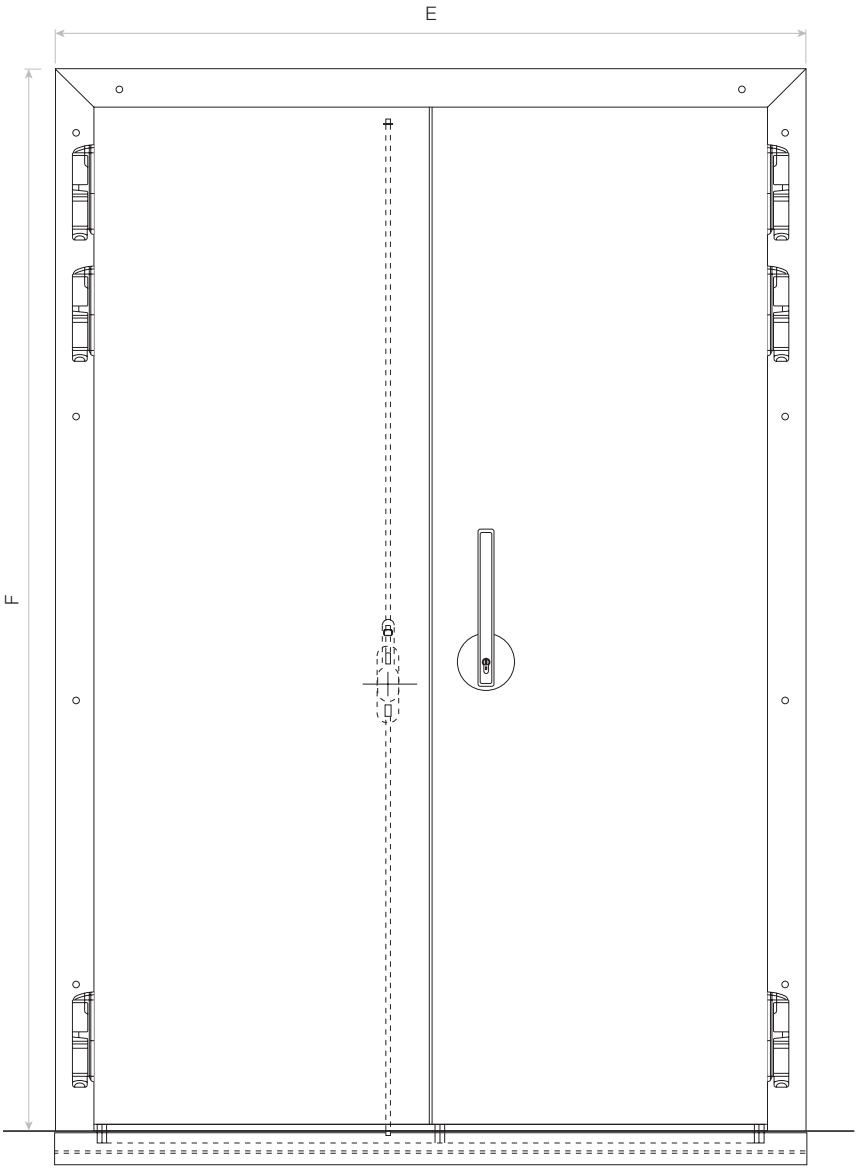

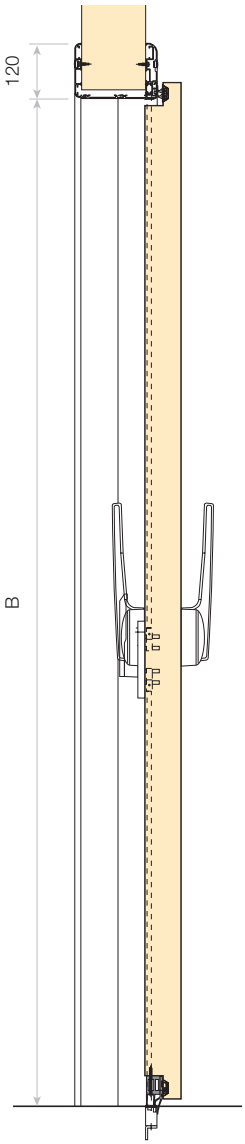

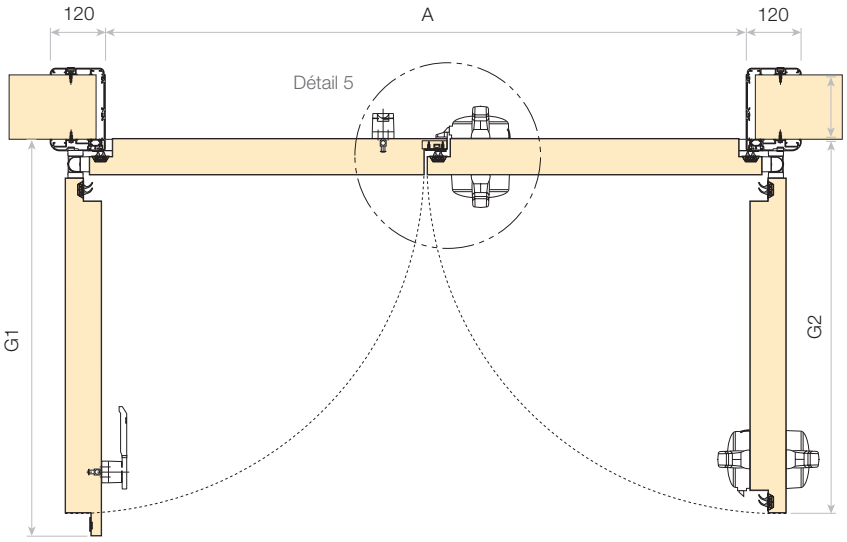

Passage utile :	A × B
Ouverture :	A+40 × B+20
Epaisseur de la paroi :	W
E = A + 240	F = B + 120
G1 = A/2 + 167	G2 = A/2 + 117

Toutes les dimensions sont en mm.

isocab By Kingspan

Détails NDD & NDDD

Détail 1a

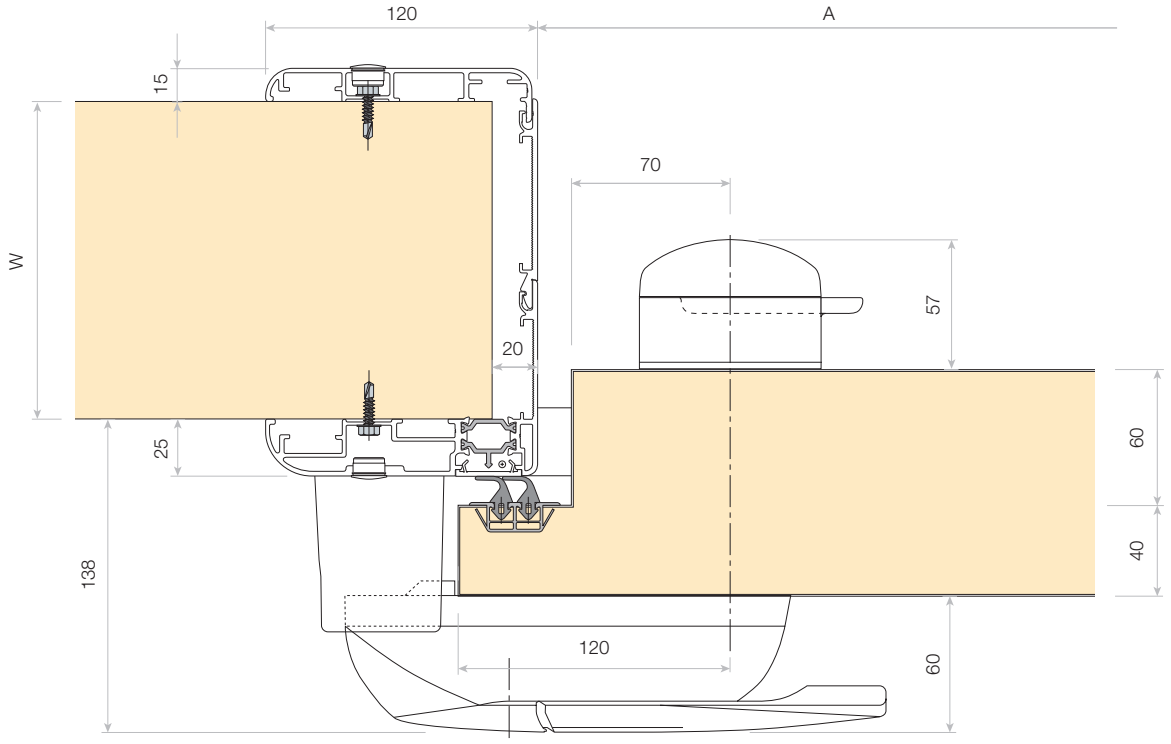

Détail 1b

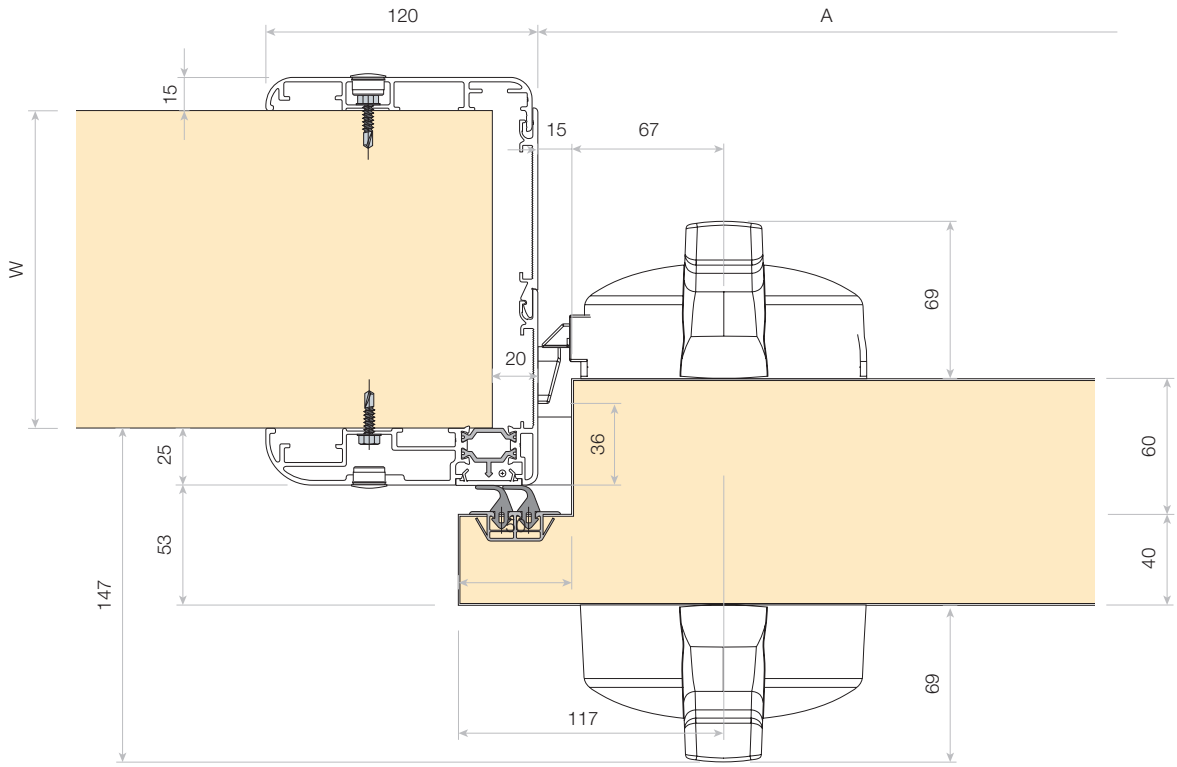

Toutes les dimensions sont en mm.

Informations techniques pour la Porte Pivotante Pour Chambre Froide Type D

Détails NDD & NDDD

Détail 2a + 2b

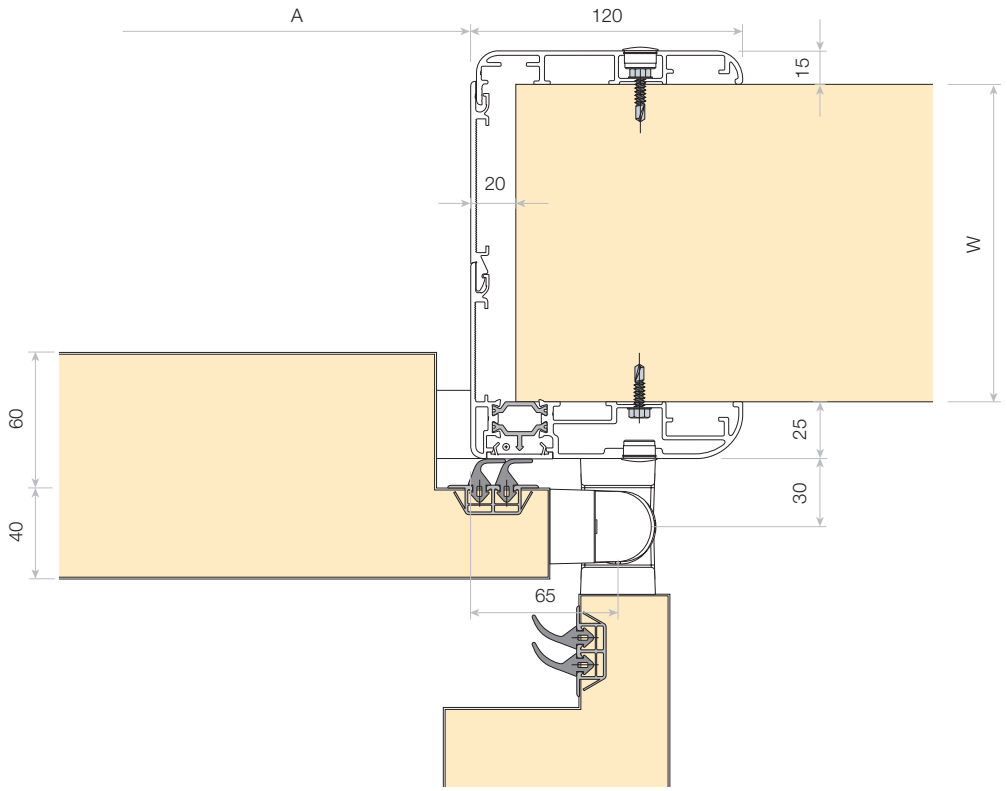

Détail 3a + 3b

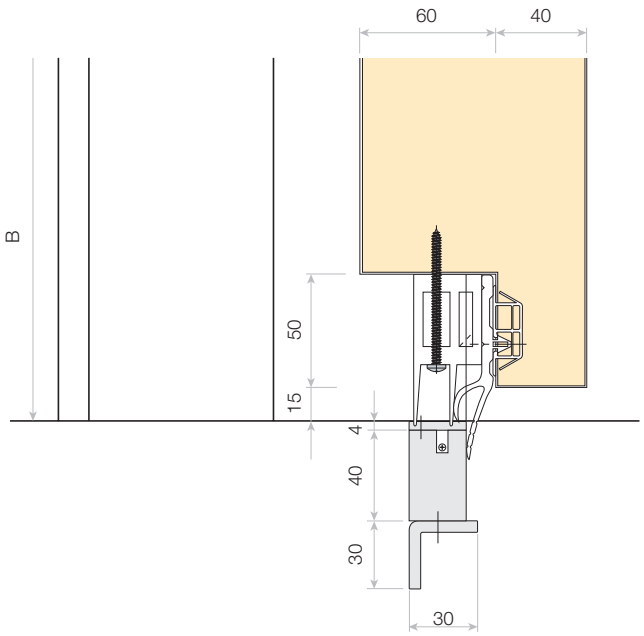

Toutes les dimensions sont en mm.

isocab
By Kingspan

Détails NDD & NDDD

Détail 4a + 4b

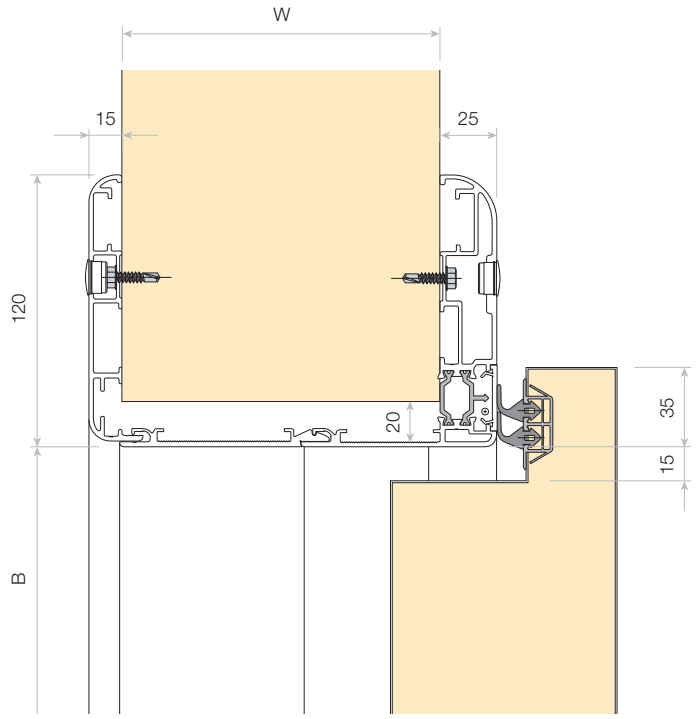

Détail 5

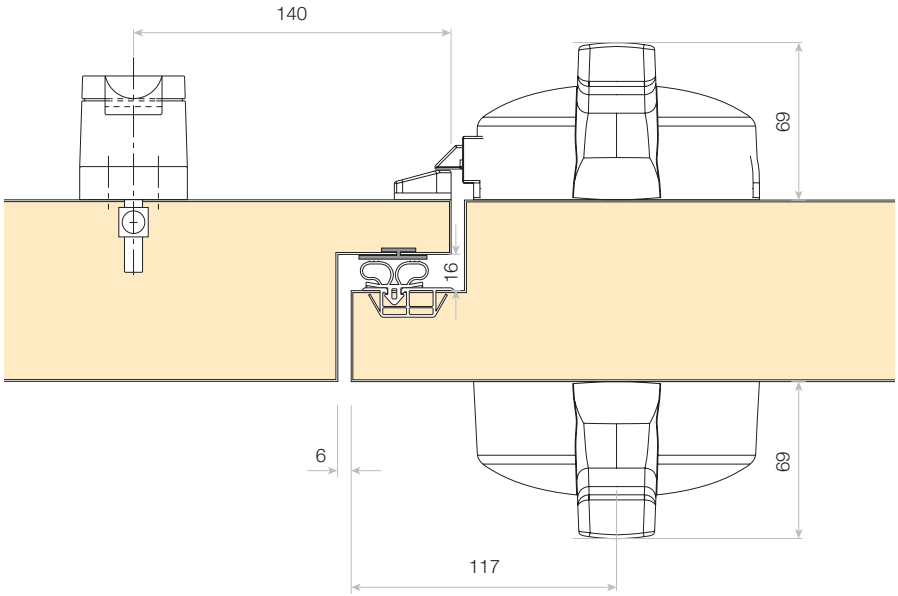

Toutes les dimensions sont en mm.

Informations techniques pour la Porte Pivotante Pour Chambre Froide Type D

PFD

Porte simple battant avec huisserie en PVC (PFD), ou en acier inoxyable, ou en acier laqué recouvrant le cadre (QFD), et poignée type 521.

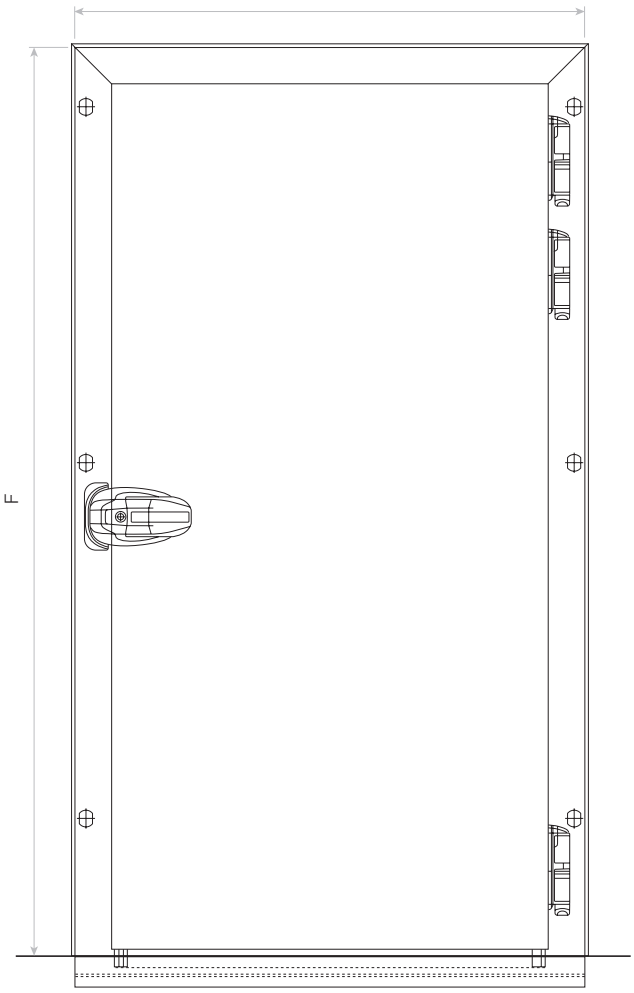

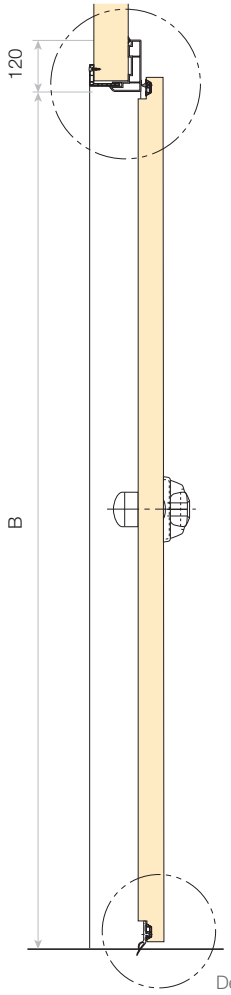

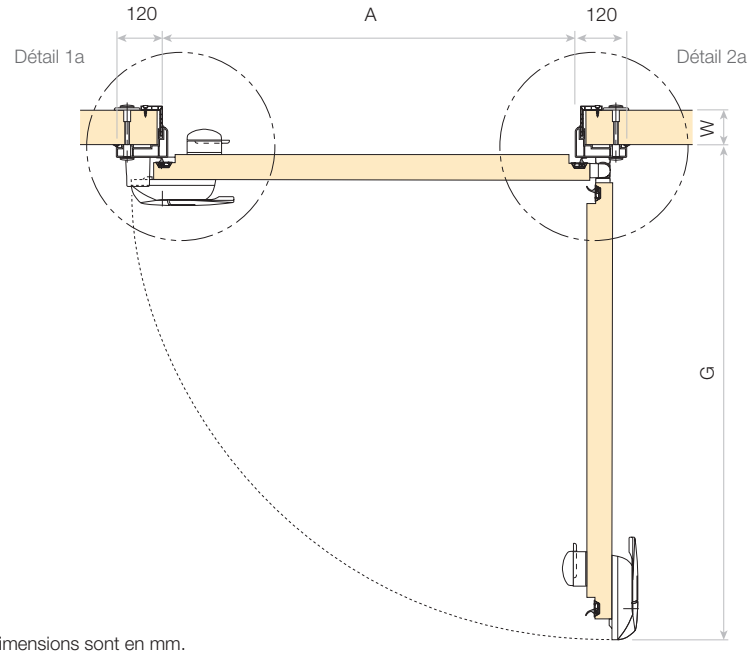

Passage utile :	A x B
Ouverture :	A + 50 x B + 25
Epaisseur de la paroi :	W
E = A + 240	F = B + 120
G1 = A + 210	

Toutes les dimensions sont en mm.

isocab By Kingspan

PFD

Porte simple battant avec huisserie en PVC (PFD), ou en acier inoxyable, ou en acier laqué recouvrant le cadre (QFD), et poignée type 7504.

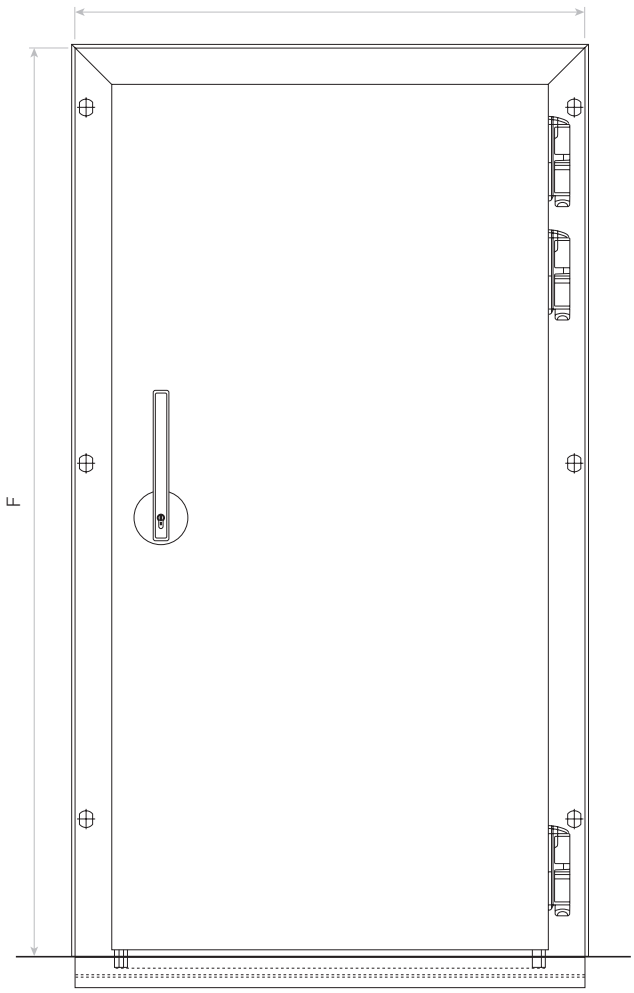

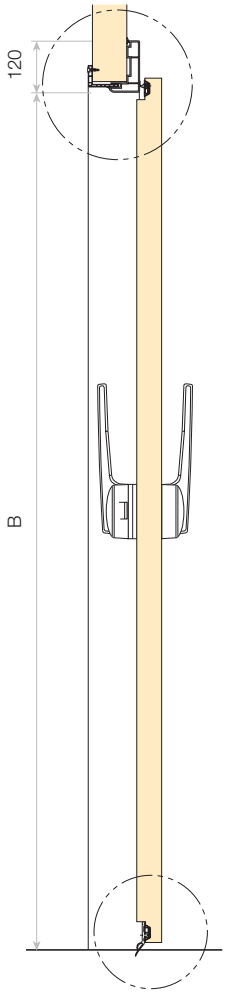

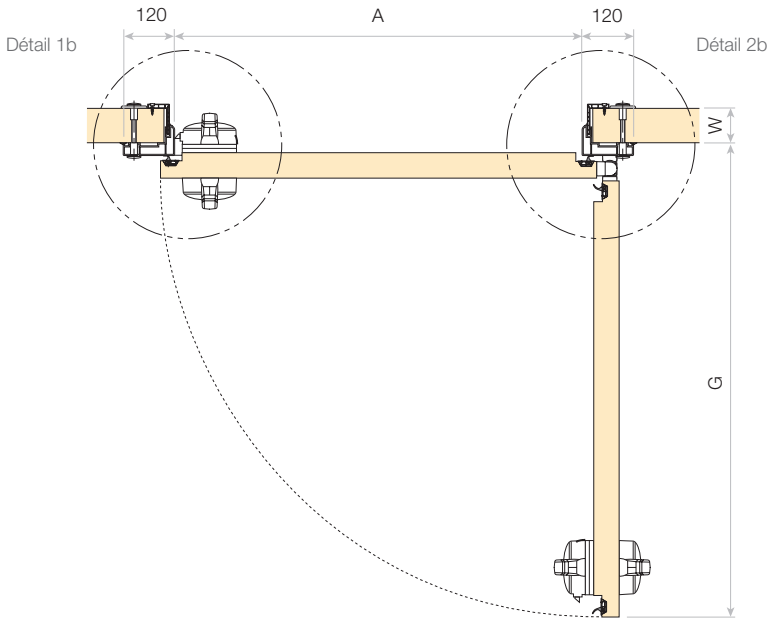

Passage utile :	A × B
Ouverture :	A + 50 × B + 25
Epaisseur de la paroi :	W
E = A + 240	F = B + 120
G = A + 160	

Toutes les dimensions sont en mm.

Informations techniques pour la Porte Pivotante Pour Chambre Froide Type D

PFDD

Porte simple battant avec huisserie en PVC (PFDD), ou en acier inoxyable, ou en acier laqué recouvrant le cadre (QFDD), et poignée type 7504.

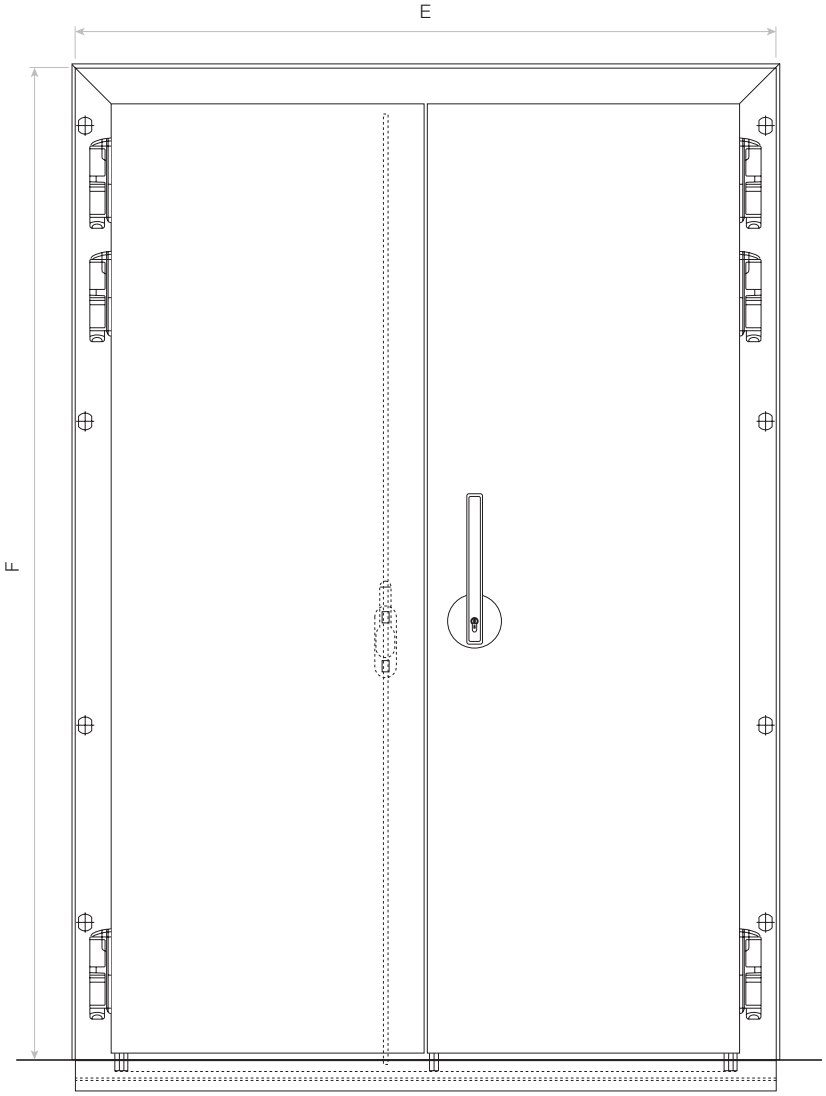

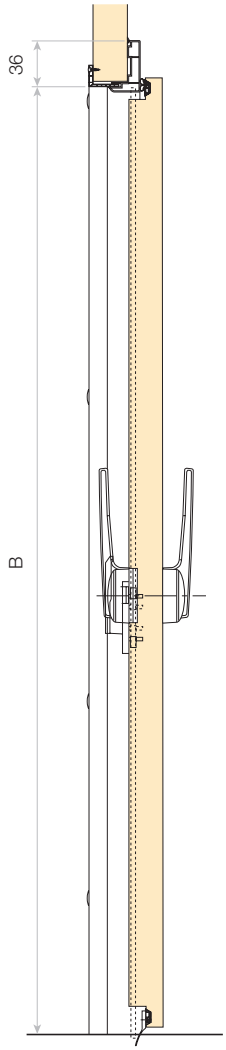

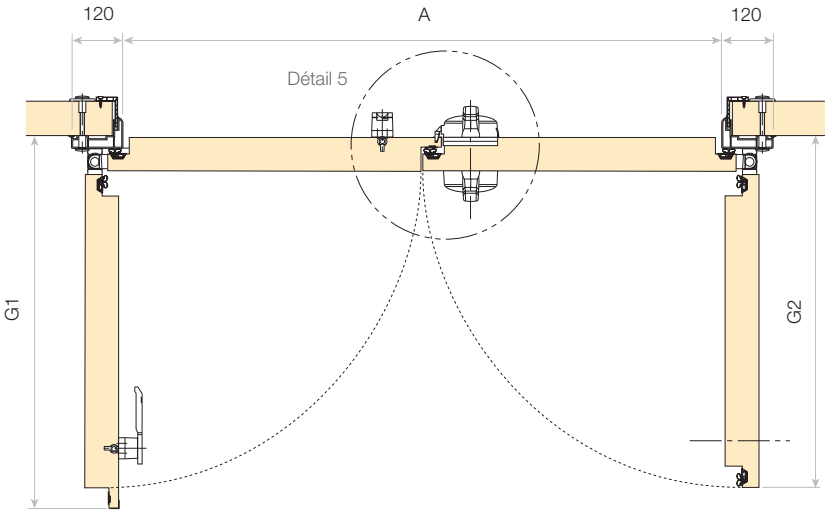

Passage utile :	A x B
Ouverture :	A + 50 x B + 25
Epaisseur de la paroi :	W
E = A + 240	F = B + 120
G1 = A/2 + 172	G2 = A/2 + 122

Toutes les dimensions sont en mm.

isocab By Kingspan

Détails PFD/QFD & PFDD/QFDD

Détail 1a

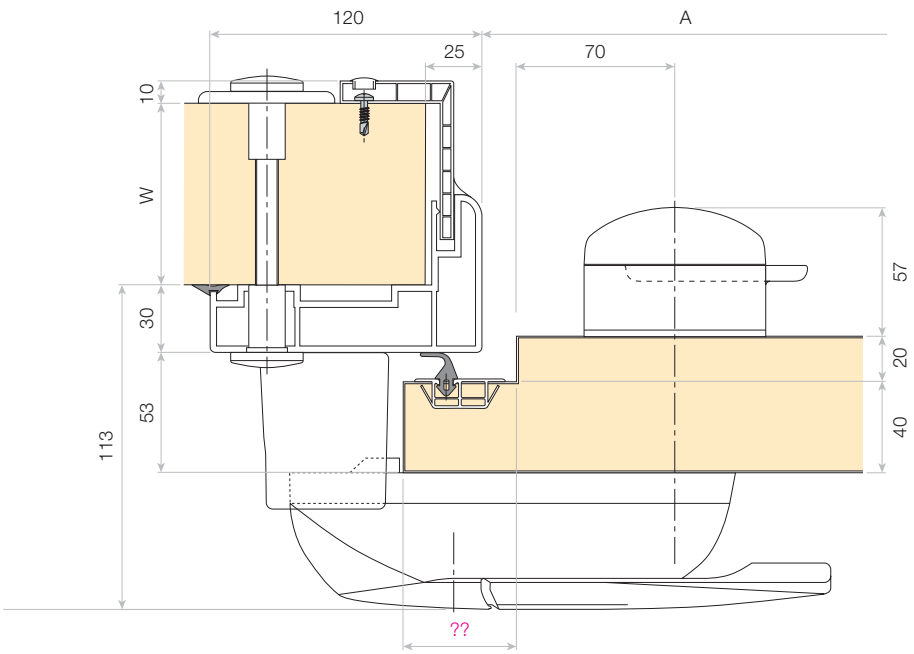

Détail 1b

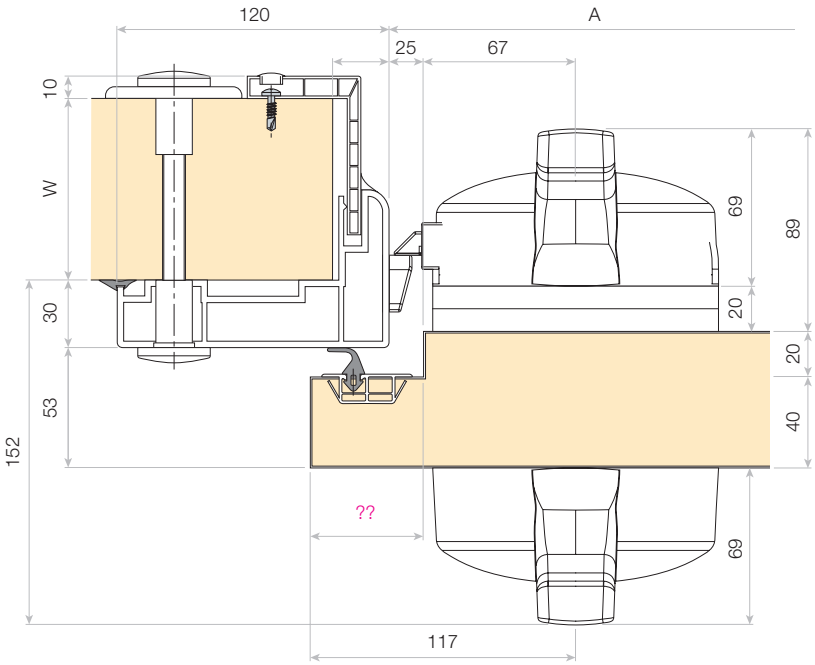

Toutes les dimensions sont en mm.

Informations techniques pour la Porte Pivotante Pour Chambre Froide Type D

Détails PFD/QFD & PFDD/QFDD

Détail 2a + 2b

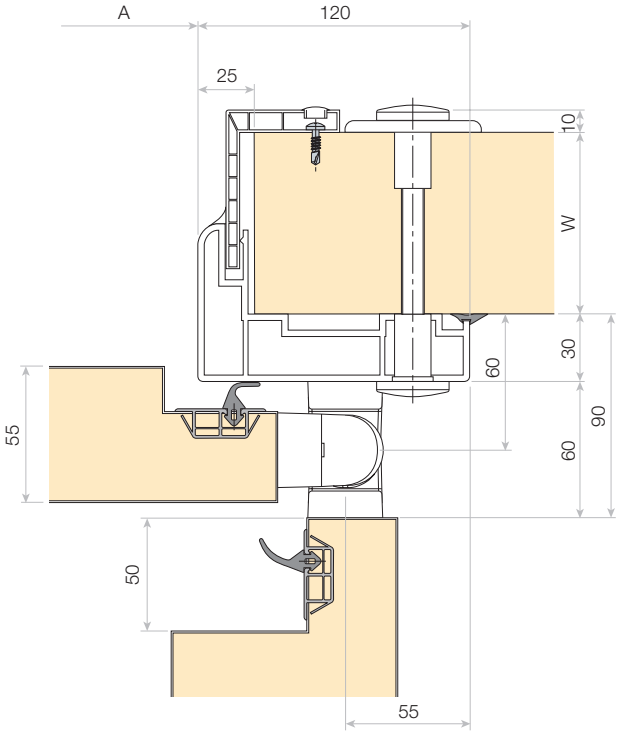

Détail 3a + 3b

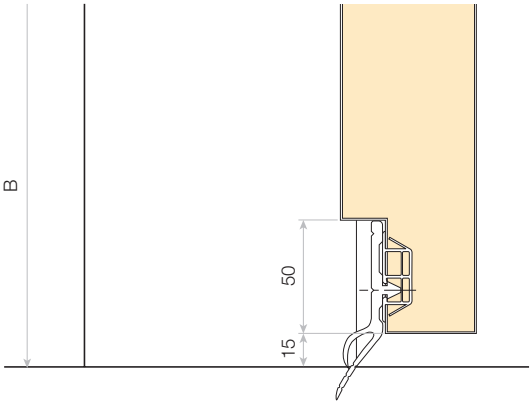

Toutes les dimensions sont en mm.

isocab
By Kingspan

Détails PFD/QFD & PFDD/QFDD

Détail 4a + 4b

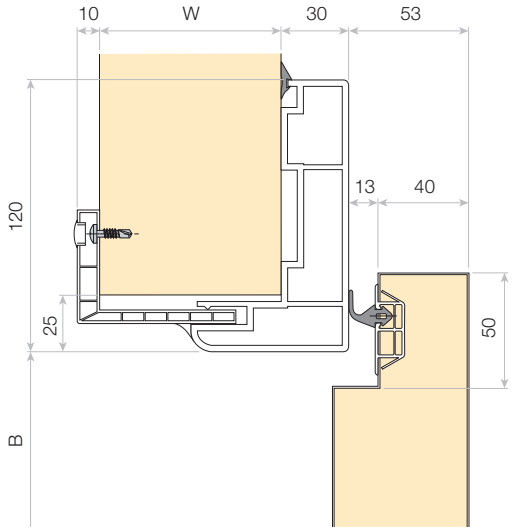

Détail 5

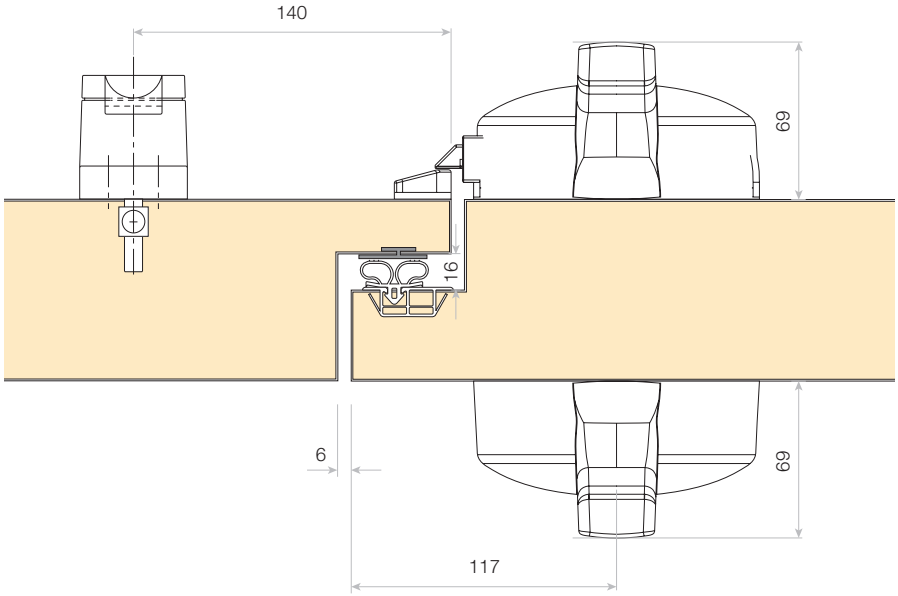

Toutes les dimensions sont en mm.

Informations techniques pour la Porte Pivotante Pour Chambre Froide Type D

PDD

Porte simple battant avec huisserie en PVC (PDD), ou en acier inoxyable, ou en acier laqué recouvrant le cadre (QDD), et poignée type 521.

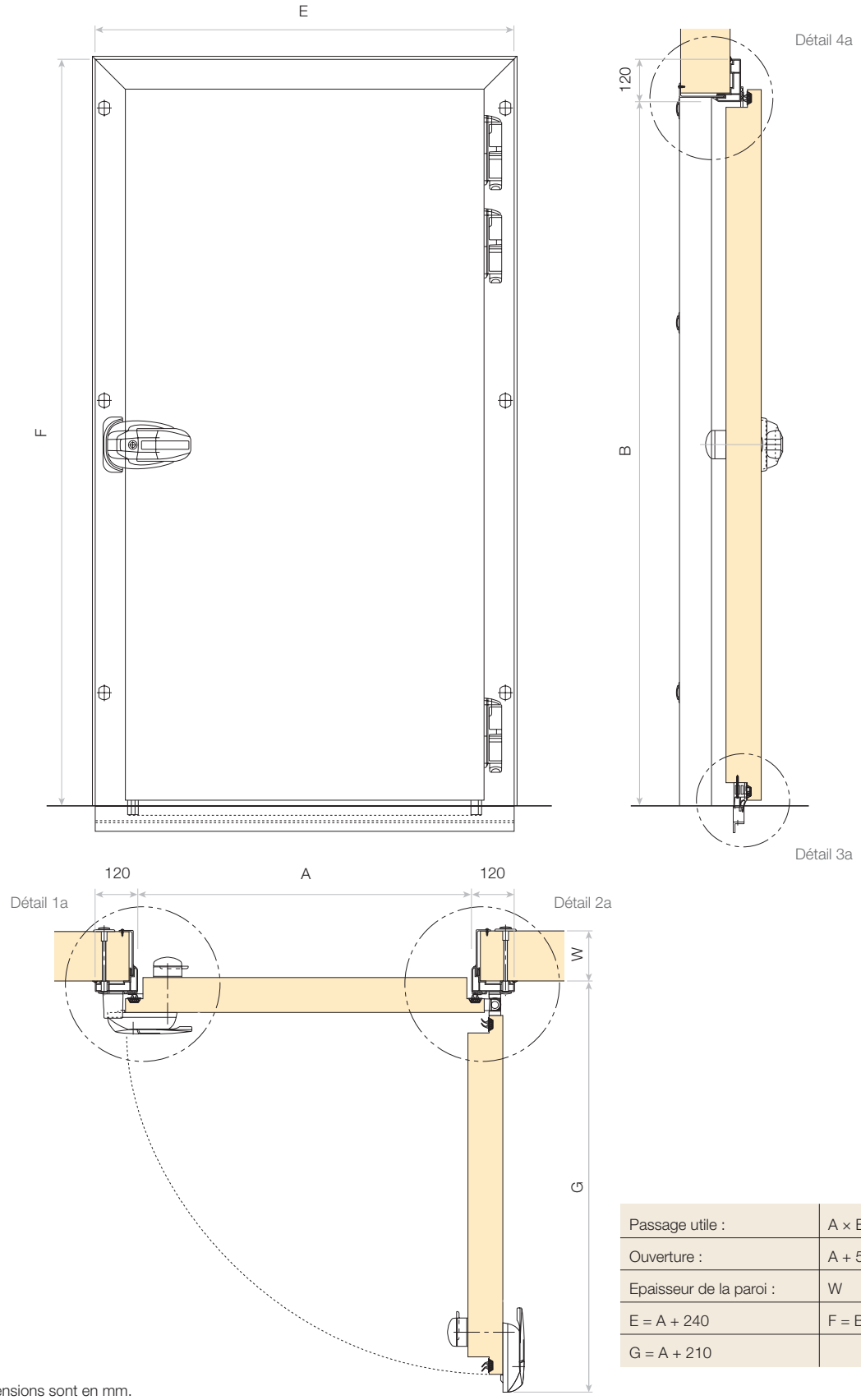

Passage utile :	A × B
Ouverture :	A + 50 × B + 25
Epaisseur de la paroi :	W
E = A + 240	F = B + 120
G = A + 210	

Toutes les dimensions sont en mm.

isocab By Kingspan

PDD

Porte simple battant avec huisserie en PVC (PDD), ou en acier inoxyable, ou en acier laqué recouvrant le cadre (QDD), et poignée type 7504.

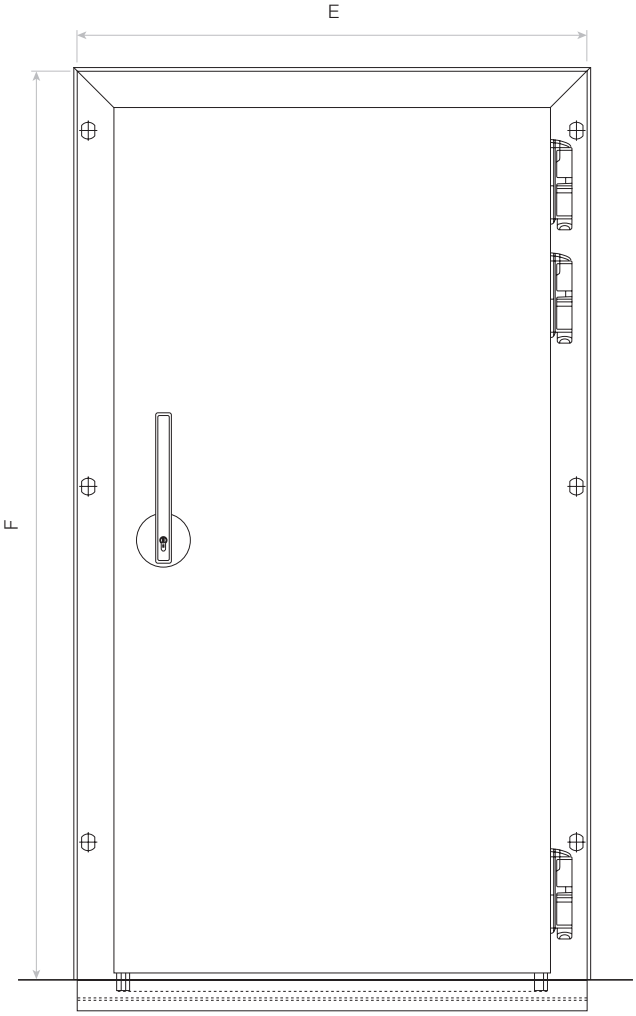

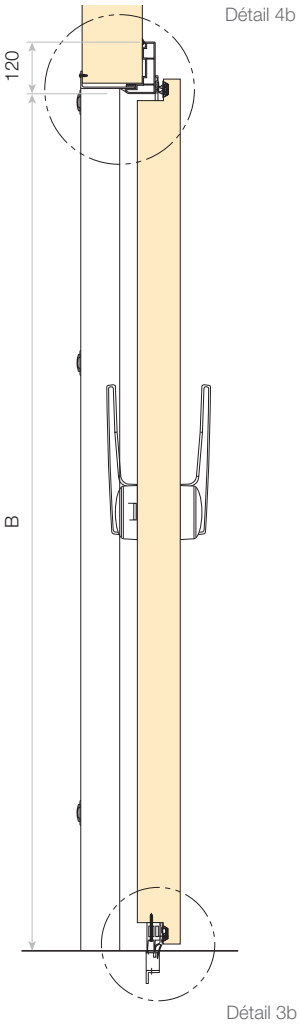

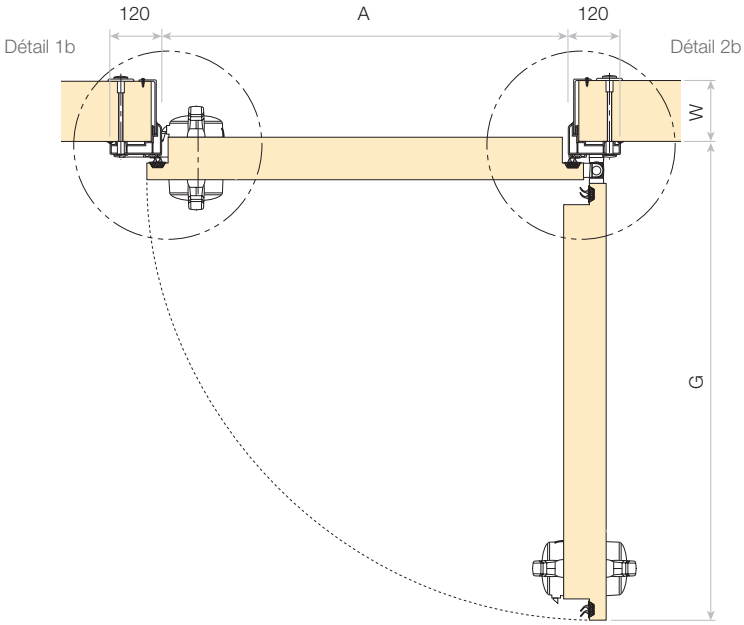

Passage utile :	A × B
Ouverture :	A + 50 × B + 25
Epaisseur de la paroi :	W
E = A + 240	F = B + 120
G = A + 160	

Toutes les dimensions sont en mm.

Informations techniques pour la Porte Pivotante Pour Chambre Froide Type D

PDDD

Porte double battant avec huisserie en PVC (PDD), ou en acier inoxyable, ou en acier laqué recouvrant le cadre (QDD), et poignée type 7504.

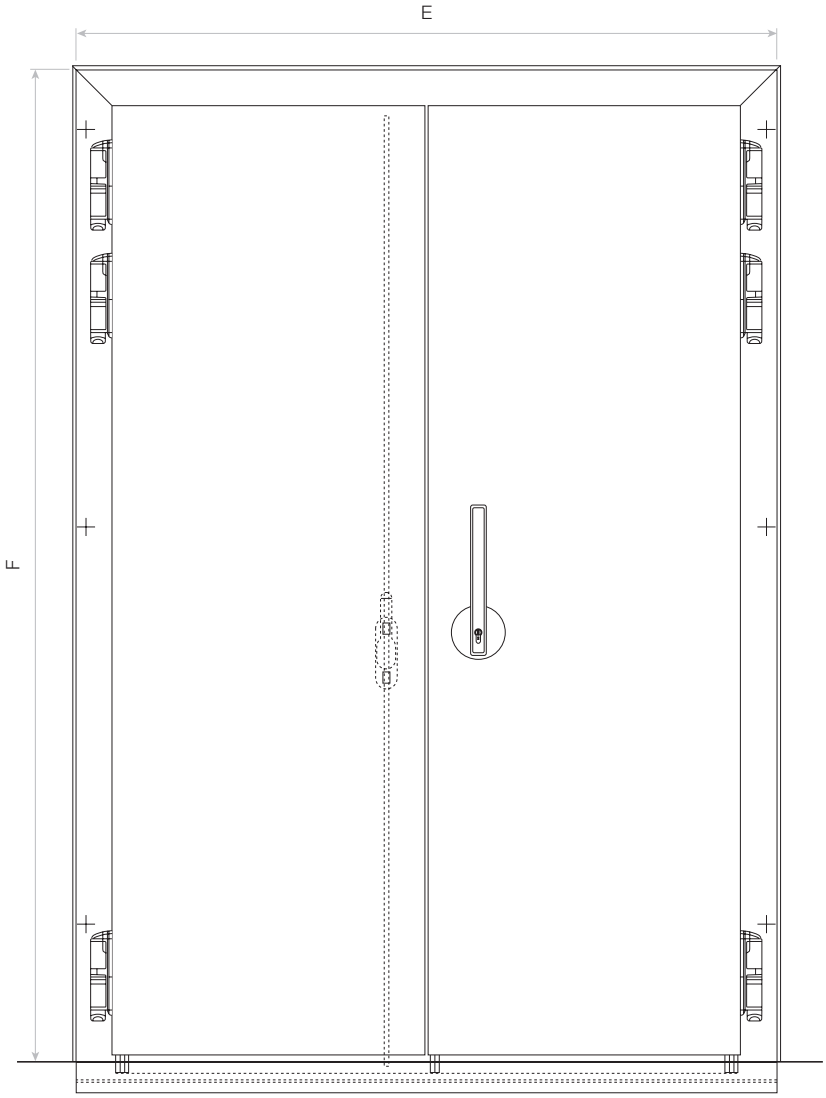

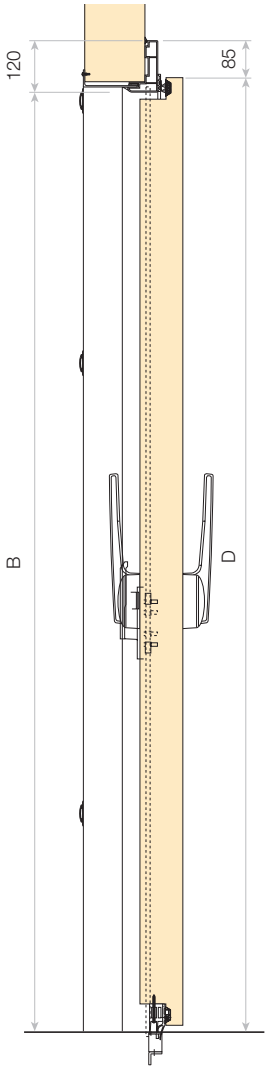

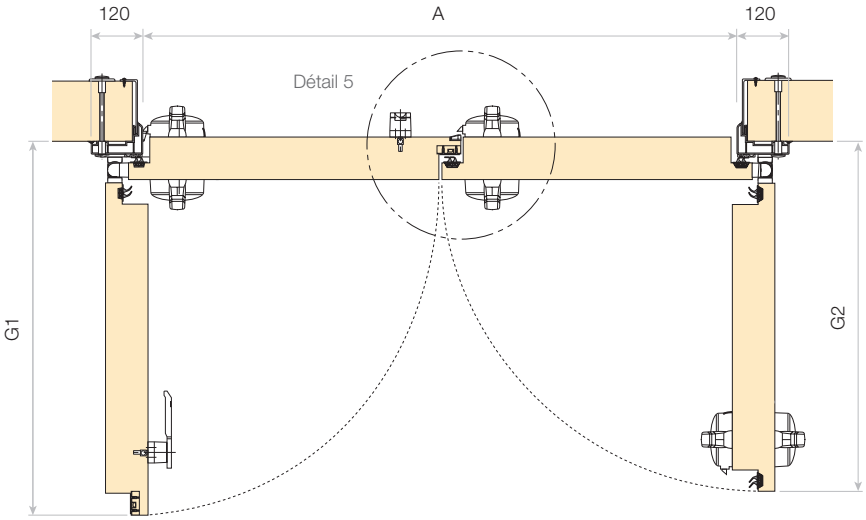

Passage utile :	A × B
Ouverture :	A + 40 × B + 20
Epaisseur de la paroi :	W
E = A + 240	F = B + 120
G1 = A/2 + 172	G2 = A/2 + 122

Toutes les dimensions sont en mm.

isocab By Kingspan

Détails PDD/QDD & PDDD/QDDD

Détail 1a

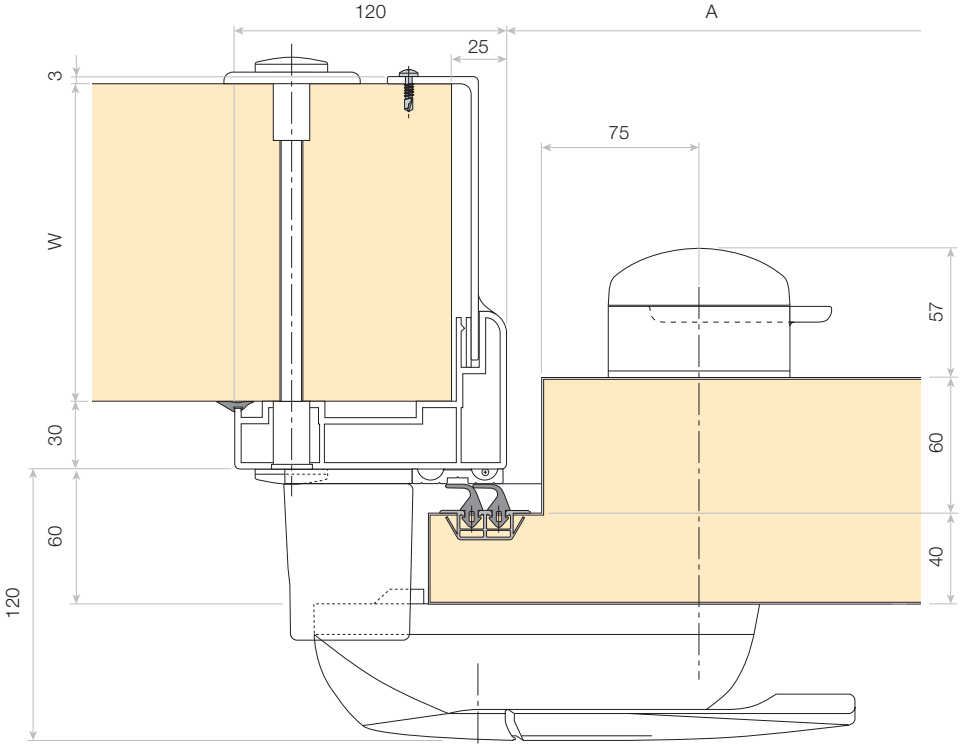

Détail 1b

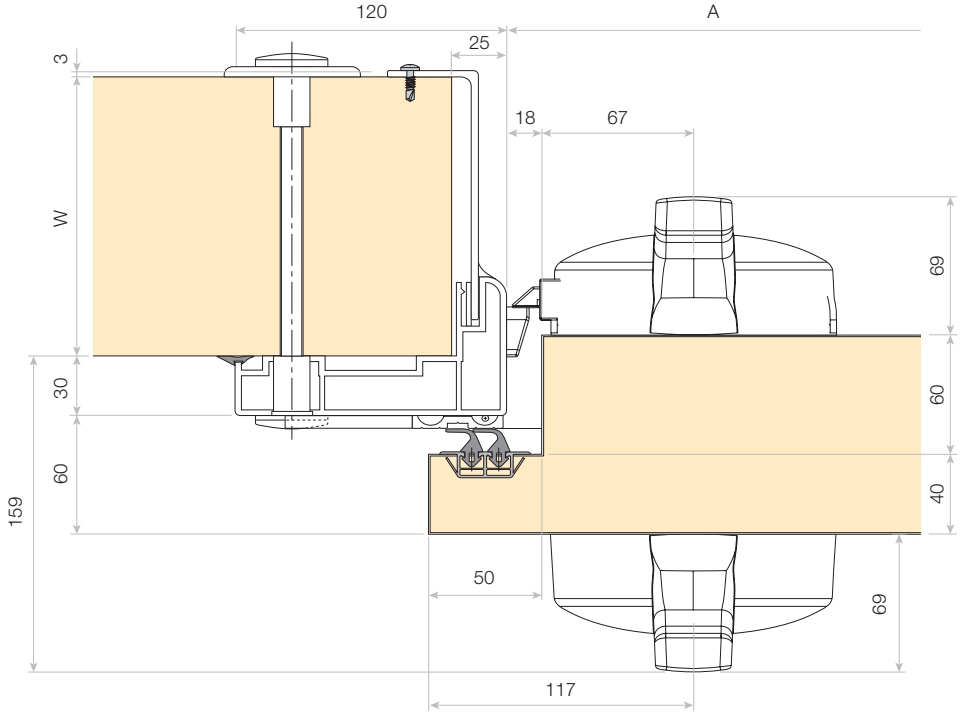

Toutes les dimensions sont en mm.

Informations techniques pour la Porte Pivotante Pour Chambre Froide Type D

Détails PDD/QDD & PDDD/QDDD

Détail 2a + 2b

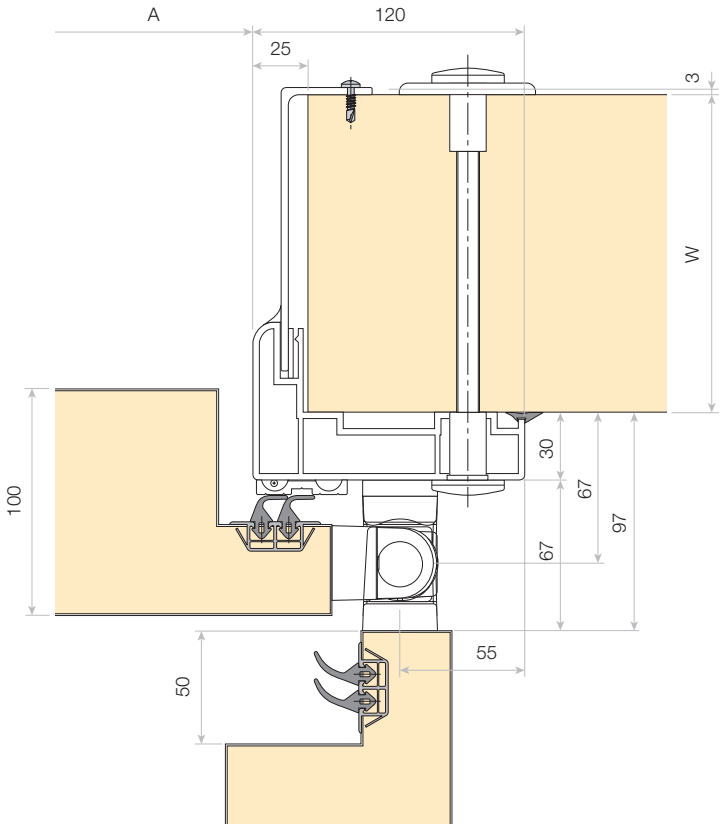

Détail 3a + 3b

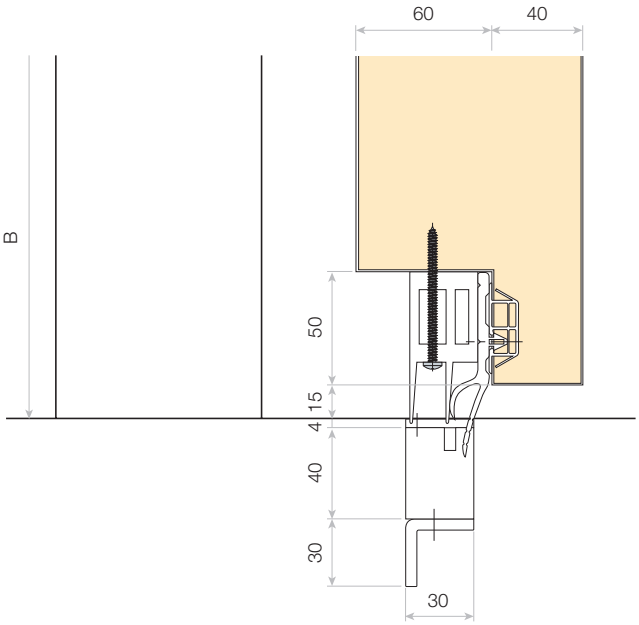

Toutes les dimensions sont en mm.

isocab By Kingspan

Détails PDD/QDD & PDDD/QDDD

Détail 4a + 4b

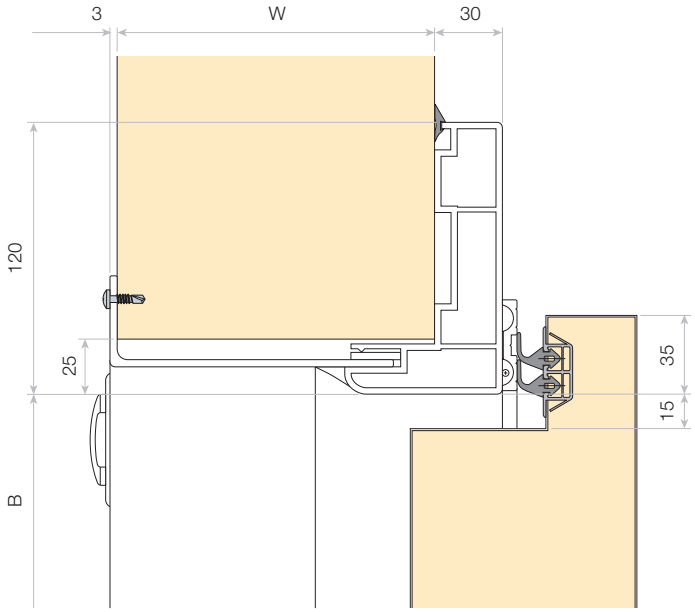

Détail 5

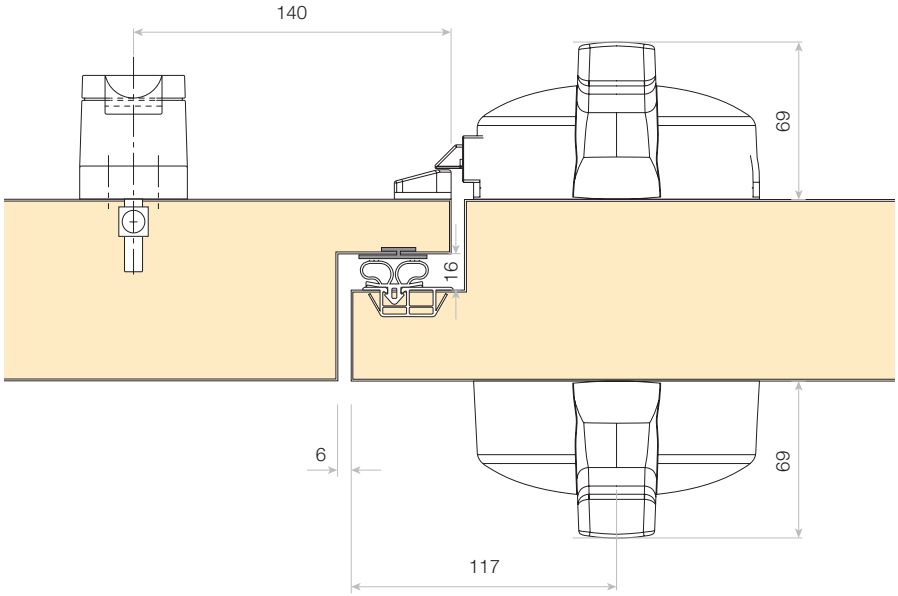

Toutes les dimensions sont en mm.

Votre représentant

Isocab a pris soin de veiller à ce que le contenu de cette publication soit exact.
Le présent document n'engage pas la responsabilité d'Isocab en cas d'erreurs.
Les suggestions, les descriptions de l'utilisation finale et l'application de produits ou de méthodes de travail sont faites à titre informatif seulement, et Isocab n'assume aucune responsabilité à cet égard.

DRTD-7.2015-FR

isocab
By Kingspan

Isocab nv • Treurnietstraat 10 • B-8531 Bavikhove • T +32 [0] 56 73 43 11 • F +32 [0] 56 73 43 22 • info@isocab.be • www.isocab.com

Isocab France sas • Z.I. de Grande Synthe • 3 Rue Charles Fourier • CS 30142 • F-59792 Grande Synthe CEDEX • T +33 [0] 3 28 29 24 40 • F +33 [0] 3 28 29 24 50 • info@isocabfrance.fr