Eliwell France
310 boulevard Charles de Gaulle, 92390 Villeneuve la Garenne, France
tel: +33 (0)1 41 47 71 61 fax: +33 (0)1 47 99 95 95
www.eliwell.fr

CAPE+ Nouveau Coffret d'alarme personne enfermé

Le CAPE+ se compose de 2 parties : • Le coup de poing avec bouton d'urgence constamment éclairé, à installer à l'intérieur de la chambre froide. • Le coffret doté d'une alarme sonore et visuelle qui se place à l'extérieur de la chambre.

Caractéristiques générales

Index de protection	IP 44
Dimensions	213x318

Caractéristiques Techniques

Alimentation	230V~ ±10% 50/60Hz
Ventilateur	3 TOR
Résistance	Relais 1 NO + 1 NF

Options

Buzzer	Tension 12 V

Document non contractuel, modifiable à tout moment sans préavis.

© Eliwell France

Eliwell France
310 boulevard Charles de Gaulle, 92390 Villeneuve la Garenne, France
tel: +33 (0)1 41 47 71 61 fax: +33 (0)1 47 99 95 95
www.eliwell.fr

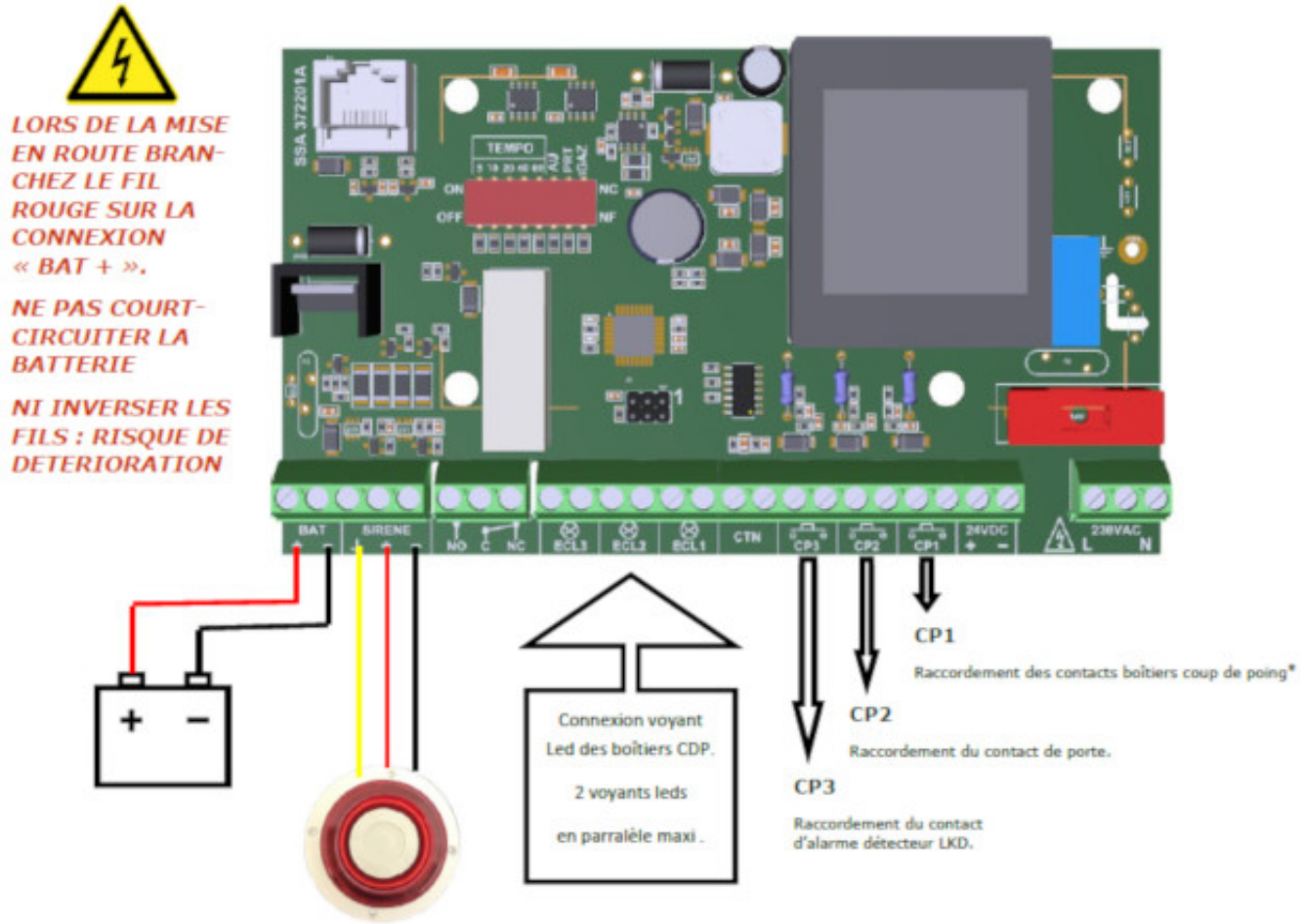

Document non contractuel, modifiable à tout moment sans préavis.

© Eliwell France