FICHE PRODUIT

CATEGORIE : Moteurs et Ventilations – Moteurs ventilateurs universels

ETAT : Neuf

DESCRIPTIF :

Les moteurs universels Elco sont des moteurs étudiés pour des applications de réfrigération, de congélation et de conservation. Le grand avantage du moteur ventilateur Elco réside dans son système de fixations multiples permettant de l'adapter à l'ensemble des groupes frigorifiques français et européens.

Le moteur est lubrifié pour un fonctionnement de longue durée
Moteur livré avec câble 3 fils, visserie complète et boîte individuelle

- 3 guides arrière
- 3 trous arrière taraudés Ø M4 à 120°
- 3 trous avant taraudés Ø M4 à 120°
- 4 tiges filetées pour grille/virole
- 2 tiges M4 x 14 entre-axe 18 mm pour support
- 2 tiges M4 x 14 entre-axe 26 mm pour support

Rondelles et écrous inclus

CARACTERISTIQUES	
Marque	ELCO
Référence	VNT 34,45,031
extention ref	
Alimentation	230 Vac – 50/60Hz
Intensité	0,87
Vitesse	1300 tr/min
P utile en watt	34
Puissance absorbée en watt	120
Raccords	Câble 3 fils – 0,5 mètre
Indice de protection	IP42 classe H
T° de fonctionnement	-30° à + 40°C
Poids en kg	2 kg
Protection thermique	Oui – par impédance
Boitier	Aluminium
Arbre	Sur coussinet auto lubrifiant
Type de roulement	À bille
Livré	Moteur + vis
Origine	CE
Rotation	anti horaire

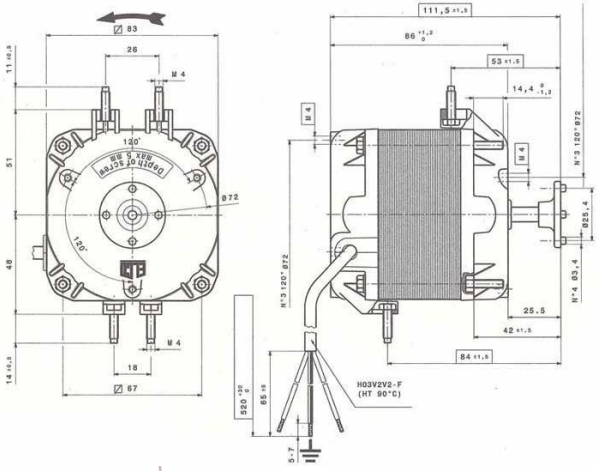

Choix d'expédition : Colissimo ou Chronopost

CONTENU DE LA LIVRAISON : Moteur VNT34 + vis

Plus de renseignement sur ce produit :contact@brancafroid.fr